PROPELLERKATALOG
UTOMBORDARE & DREV

MICHIGAN

2016

EVINRUDE® • JOHNSON® • FORCE® • CHRYSLER • U.S. MARINE • HONDA® • MERCURY® • MARINER®
NISSAN® • TOHATSU® • MERCRUISER® • VOLVO PENTA® • YAMAHA® • SUZUKI® • OMC®

NYA PROPELLRAR FÖR 2016

MICHIGAN WHEEL HAR INTRODUCERAT NÄSTAN 50 NYA ARTIKLAR INFÖR 2016 - MED ANDRA ORD HAR DE UTÖKAT SORTIMENTET I ETT AV DE MEST KOMPLETTA EFTERMARKNADSPROGRAMMEN.

NY VORTEX 4-BLADIG (20-70 HK)

MOTOR SERIE	ARTIKEL NR	NYA DIMENSIONER
VORTEX 20-70 HK	121-941212 121-941213 121-941214 121-941215	10.675" X 12" 10.375" X 13" 10.125" X 14" 10.125" X 15"

KOMPATIBEL MED VORTEX "D" SERIE NAVSATSER

EVINRUDE® - JOHNSON® UTOMBORDARE (SID. 5)
JOHNSON 40 & 50 HK 4-TAKT ('99-'05)..... XHS 121-115

FORCE® UTOMBORDARE (SID. 13)
40 & 50 HK ('95-'98); 70 HK ('91-'95); 75 HK ('96-'98)..... XHS 121-114

HONDA® UTOMBORDARE (SID. 17)
BF 35 & 45 ('91-'94); BF 40 & 50 ('95->); BF60 ('10->)..... XHS 121-113

MERCURY® - MARINER® - SEA RAY UTOMBORDARE (SID. 23-24)
40 - 65 HK (MODEL 402 / 500 / 650) ('74-'76)..... XHS 121-114
20 - 70 HK (1977 & NYARE)..... XHS 121-114

NISSAN® - TOHATSU® UTOMBORDARE (SID. 29)
35 HK (<-'84); 40 & 50 HK TLDI, MSF40 & 50 ('84->)..... XHS 121-116

SUZUKI® UTOMBORDARE (SID. 34)
35 - 65 HK 2-TAKT & 4-TAKT ('83 & NYARE)..... XHS 121-115

YAMAHA® UTOMBORDARE (PG. 40)
25 - 60 HK (ERSÄTTER YAMAHA® "G" SERIE)..... XHS 121-117

UTÖKAT PROPELLERORTIMENT

UNDER FÖLJANDE GRUPPER HAR VI UTÖKAT PROGRAMMET MED PROPELLRAR FÖR UTOMBORDARE .

EVINRUDE® / JOHNSON® UTOMBORDARE
• JOHNSON® 90, 115, 140 HK 4-TAKT (2002-2005) • SID. 8 •
• JOHNSON® 200 & 225 HK 4-TAKT (2004-2005) • SID. 9 •
• 90-300 HK V6 (4-3/4" VÄXELHUS) • INKL. E-TEC (1976 & NYARE) • SID. 11 •

HONDA® UTOMBORDARE
• BF 8 TH; BF 9.9; BF 15; BF 20 (1988 & NYARE) • SID. 15 •
• BF 25 & BF 30 (1994 & NYARE) • SID. 15 •
• BF 35; BF 40; BF 45; BF 50; BF 50A; BF 60 (1991 & NYARE) • SID. 16 •
• BF 115 - 250 HK V6 (4-3/4" VÄXELHUS) • SID. 18 •

MERCURY® - MARINER® - SEA RAY UTOMBORDARE
• 6 - 15 HK, 8 SPLINES, 2-1/2" VÄXELHUS • SID. 19 •
• 40 - 65 HK, 13 SPLINES (1972-1976) • SID. 21 •
• 90 - 300 HK V6 (4-3/4" VÄXELHUS) • SID. 24 •

NISSAN® - TOHATSU® UTOMBORDARE
• 9.9 - 20 HK, 14 SPLINES (1984 & NYARE) • SID. 25 •
• 25 - 30 HK, 10 SPLINES (1985 & NYARE) • SID. 25 •
• 35 - 50 HK, 13 SPLINES (1984 & NYARE) • SID. 26 •
• 60 - 140 HK V4 (4-1/4" VÄXELHUS) • SID. 28 •
• 115 - 250 HK V6 (4-3/4" VÄXELHUS) • SID. 29 •

SUZUKI® UTOMBORDARE
• 20 - 30 HK, 10 SPLINES (1983 & NYARE) • SID. 30 •
• 35 - 65 HK, 13 SPLINES (1983 & NYARE) • SID. 31 •
• 50 - 140 HK V4 (4-1/4" VÄXELHUS) • SID. 33 •
• 150 - 300 HK V6 (4-3/4" VÄXELHUS) • SID. 34 •

YAMAHA® UTOMBORDARE
• 9.9 - 20 HK, ERSÄTTER YAMAHA® "J" SERIE • SID. 35 •
• 20 - 30 HK, ERSÄTTER YAMAHA® "F" SERIE • SID. 36 •
• 25 - 60 HK, ERSÄTTER YAMAHA® "G" SERIE • SID. 37 •
• 150 - 300 HK, ERSÄTTER YAMAHA® "M" & "T" SERIE • SID. 39 •

FLERA MOTOR KATEGORIER

NEW

MERCURY® - MARINER® - SEA RAY UTOMBORDARE
4 HK 2-TAKT (1987 & NYARE); 4 HK 4-TAKT (1999 & NYARE);
5 HK 2-TAKT (1987 & NYARE); 6 HK 4-TAKT (1999 & NYARE)

YAMAHA® UTOMBORDARE
4 HK 2-TAKT (1986-1999); F4 HK 4-TAKT (1999 & NYARE)
5 HK 2-TAKT (1995-2002); F6 HK 4-TAKT (2011 & NYARE)

XHS II 121-228 - EVINRUDE® E-TEC® G2® VÄXELHUS

NEW NEW

MICHIGAN WHEEL PROPELLRAR ÄR NU KOMPATIBLA MED EVINRUDE® G2® VÄXELHUS TILLSAMMANS MED XHS II NAVET 121-228 .

MICHIGAN VORTEX MICHIGAN APOLLO MICHIGAN BALLISTIC

Innehåll:

Grunder om propellrar....A4 - A6
Att välja rätt propellerstigning....A7
Varvtalslista olika motortillverkare....A8 - A9
Identifiera en motors ålder....A10
Felsökning - Tips & Trix....A11
Vad skiljer de olika Michigan propellrarna åt?....A12 - A13

PROPELLRAR FÖR UTOMBORDARE

Hur läser jag propellertabellen?....A14
Evinrude®, Johnson® utombordare....2 - 11
Force®, Chrysler, U.S. Marine utombordare....12 - 14
Honda® utombordare....15 - 18
Mercury®, Mariner®, Sea Ray utombordare....19 - 24
Nissan® / Tohatsu® utombordare....25 - 29
Suzuki® utombordare....30 - 34
Yamaha® utombordare....35 - 39

PROPELLRAR FÖR DREV

Mercruiser® Drev....40 - 41
OMC® Drev....42 - 43
Volvo Penta® Drev....44
Yamaha® Drev....45
XHS® / XHS II® Propellertillbehör....50
XHS® / XHS II® Navsatser....51 - 52

PROPELLER KROSS REFERENS

Turning Point® - Michigan....B2
Solas® - Michigan....B3
Quicksilver® - Michigan....B2
XHS® / XHS II® Navsystem....B3-B4

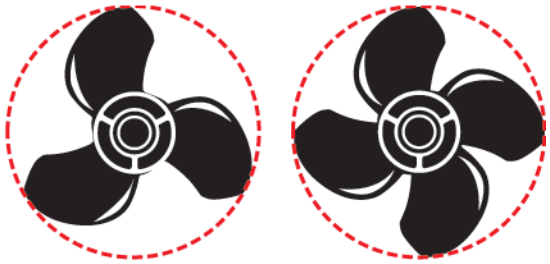

Diameter

Diameter är två gånger avståndet från centrum av navet till spetsen av bladet. Det kan också ses som avståndet från kanterna på en cirkel som propellern skulle göra när den roterar .
Detta är det första numret som anges när vi beskriver storleken av propellern.

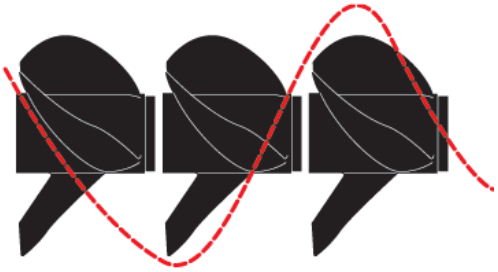

Stigning

Stigningen definieras som den teoretiska framåtrörelsen hos en propeller under ett varv - förutsatt att det inte finns någon "glidning/spinn/slipp" mellan propellerbladet och vattnet. För de flesta båtar finns det slirningar och därför ära sträckan båten färdas mindre än den angivna stigningen. Mängden slirning kan variera mycket från båt till båt.
Stigningen är det andra numret som anges när vi beskriver storleken av propellern.

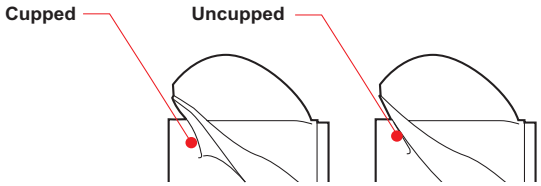

Kuppning

Många av dagens propellrar har en liten skålform vid bakkanten av propellerbladet. Denna böjda läpp på propellern gör det möjligt att få ett bättre bett i vattnet, detta resulterar i minskad ventilation, slirning och ger oftast att man når planingströskeln snabbare. En kuppad propeller fungerar mycket bra när motorn kan trimmas så att propellern är nära vattenytan.
En kuppad propeller kommer generellt att resultera i högre topp hastighet.

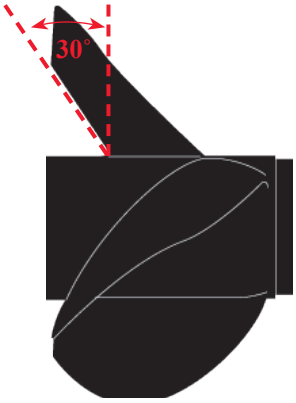

Rake

Rake är graden som bladen lutar framåt eller bakåt i förhållande till navet. Rake kan påverka flödet av vatten genom propellern, detta påverkar båtens prestanda.

En positiv Rake hjälper till att trimma båtens för uppåt, vilket ofta resulterar i mindre våt yta och därmed högre topp hastighet. Typiskt är också att de ger bättre "grepp/bett" i vattnet.

Framåt eller negativ Rake , bidrar till att hålla ner fören på båten.
Detta är vanligast på arbetsbåtar.

Ventilation

Ventilation uppstår när luft eller avgaser dras in i propellerbladen. När denna situation uppstår tappar båten hastighet och motorvarvtalet stiger snabbt. Detta kan bero på överdrivet snäva kurvor, eller en motor som är monterad mycket högt på akterspegeln, alternativt genom över trimning av motorn.

Kavitation

Kavitation som ofta förväxlas med ventilation är ett fenomen som får vattnet att förångas eller "koka" på grund av den extrema minskningen av trycket på baksidan av propellerbladen. Många propellrar kan delvis kavitera under normal drift men överdriven kavitation kan leda till fysiska skador på propellerns bladyta som uppstår p.g.a kollapsen av mikroskopiska bubblor på bladet.

Det kan finnas många orsaker till kavitation såsom felaktig matchning av propeller för applikationen, felaktig stigning, fysisk skada på bladen, etc.

Var uppmärksam på att störningar i vattenflödet framför propellern kan resultera i bladskador som kan verka vara blad kavitation, men som i själva verket uppstår på grund av icke gynnsamma vattenflödet in i propellern.

Att hitta rätt matchning mellan propellern, motortyp och båtstorlek optimerar man följande prestandafaktorer:
• Ökad topphastighet
• Nå planingsfarten snabbare
• Bättre grepp i vattnet
• Manöverförmåga

Om du vill ändra båtens prestanda, tänk på följande innan du gör ditt val:

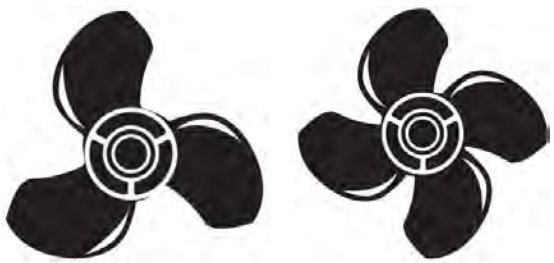

3-bladig propeller vs. 4-bladig propeller

Vi rekommenderar 3 bladig propeller för fritidsbåtar med 3, 4, och 6-cylindriga utombordare och inombordare. Dessa propellrar gör att man når planingströskeln snabbt och man får en bra topphastighet.

Vi rekommenderar 4 bladiga propellrar för praktisk användning, allround båtar. Dessa propellrar ger en förbättrar hantering, kortare tid att nå planingströskeln, bättre lastbärande förmåga och bränsleeffektivitet.

Aluminium vs. stålpropeller

De flesta fritidsbåtar är utrustad med aluminiumpropellrar från fabrik. Aluminium propellrar är relativt billiga, lätta att reparera, och under normala förhållanden kan hålla i många år.

En stålpropeller är dyrare, men mycket starkare och hållbarare än aluminium. Om du letar efter bättre prestanda än vad som kan tillhandahållas av din aluminiumpropeller, såsom ökad toppfart eller bättre acceleration, kan en stålpropeller krävas.

Varför använda en vänstergående propeller?

Två propellrar som roterar i samma riktning på ett dubbelmontage kommer att skapa en rotationskraft. Med andra ord två högergående propellrar drar aktern hårt till höger och fören till vänster.

Genom att använda en höger och en motroterande (vänster) propeller på ett dubbelmontage eliminera denna rotationskraften eftersom den vänsterroterande propellern balanserar ut den högerroterande propellern. Detta resulterar i bättre linjär spårning och mindre kraft på styrningen i hög hastighet.

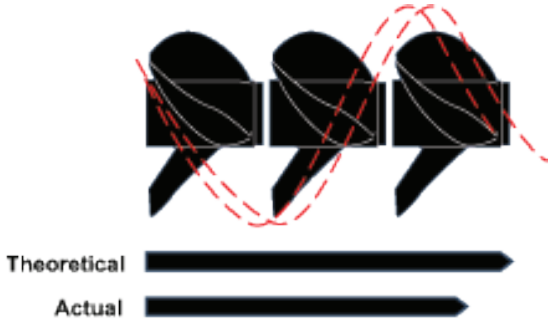

Effekten av slip på prestandan

Slip är skillnaden mellan faktisk och teoretisk sträcka propellerbladen färdas genom vattnet. En rätt anpassad propeller kan färdas ungefär 80-90 procent av den teoretiska sträckan.

Vad är skillnaden mellan avgasutsläpp i navet, avgaser över navet, och icke genomgående nav avgaser ?

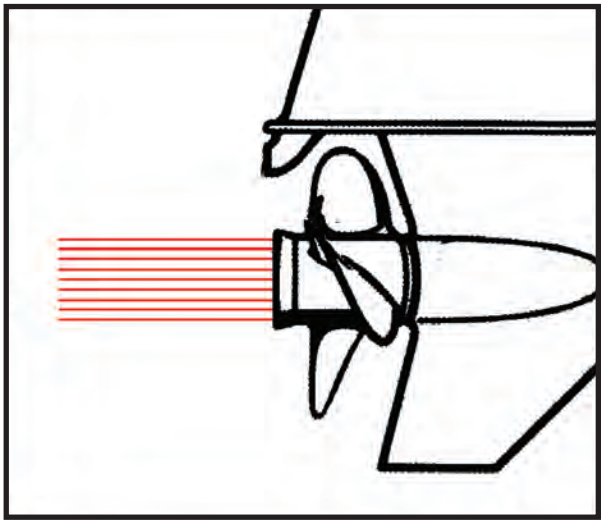

AVGASER GENOM NAVET

En propellrar består av en runt nav/rör till vilken bladen är fästa. Avgaserna passerar genom navet och ut på baksidan utan att komma i kontakt med propellerbladen. Detta ger ett bra och rent vattenflöde till bladen och oftast resulterar detta i god acceleration .

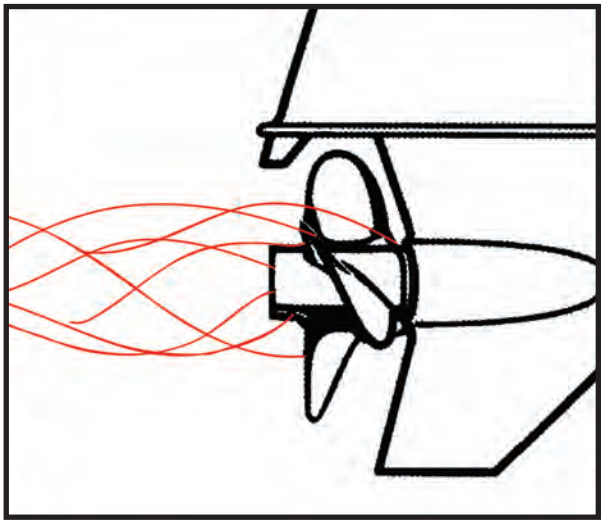

AVGASER ÖVER NAVET

Propellrar med avgasutsläpp har bladen fästa direkt till det mindre navet/röret som sitter över propelleraxeln. Dessa typer av propellrar används ofta för att uppnå maximal toppfart. (Dock kan vissa båtar bli lidande av att det tar längre tid att nå planingströskeln på grund av den extrema avgas översvämningar som uppstår runt propellerbladen under acceleration.)

Avgasutsläpp genom nav och **över nav** propellrar används på båtar där avgaserna passerar ut genom den bakre delen av växelhuset runt propelleraxeln. De flesta utombordare har avgassutsläpp på detta sättet.

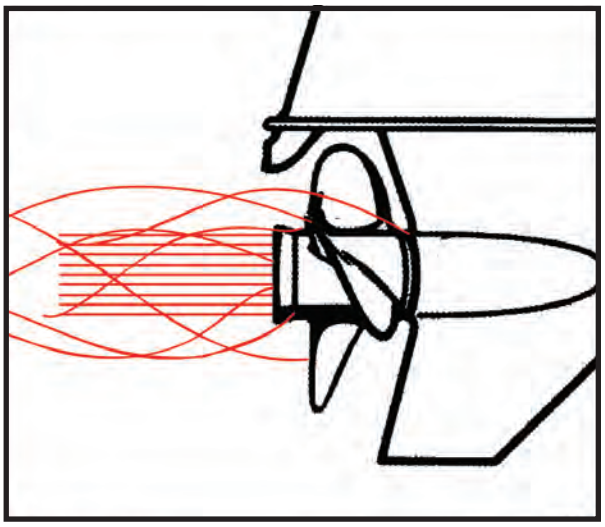

ÖVER OCH IGENOM AVGASUTSLÄPP

Denna typen av propellrar är en kombination av genom nav och över nav utsläpp. Detta tillåter att en del av-gaser kan fly vid lägre varvtal vilket gör att kontrolle-rad mängd avgaser tillåts överströmma. Dessa typer av propellrar gör det möjligt för propellern att vara något lättare att rotera i start ögonblicket och bidrar till att få snabbare accelartion och nå planingströskeln snabbare för vissa motor / båt kombinationer.

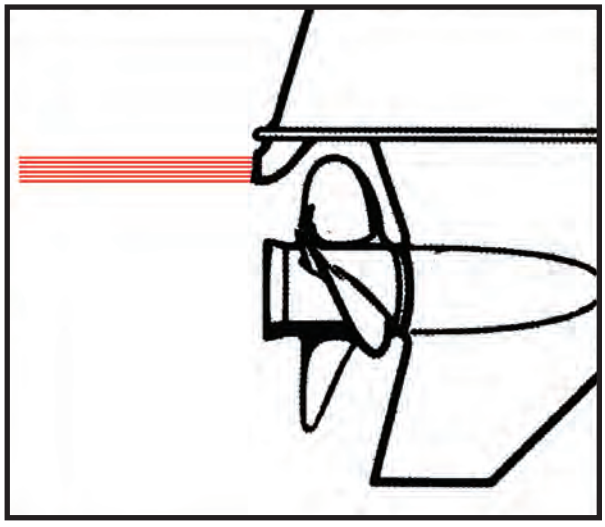

PROPELLRAR UTAN AVGASUTSLÄPP

Propellrar utan avgasutsläpp används för inombordare med axeldrivna propellrar, eller drev med avgasrör, samt på vissa utombordare som inte släpper ut avgaserna genom den nedre delen av växelhuset.

ATT VÄLJA RÄTT STIGNING

Av säkerhetsskäl och effektiv prestanda är det viktigt att din motor arbetar inom varvtalsområdet som rekommenderas av motortillverkaren.
Att matcha rätt propeller för lasten/användningen är den viktigaste faktorn när man väljer en ny propeller

1) Avgör det rekommenderade varvtalet

Hitta tillverkarens rekommenderade varvtalsområdet i bruksanvisningen eller fråga din återförsäljare.
Ett referensdiagram visar de vanligaste motorerna finns på sidorna A6 - A7 i denna katalog.

2) Provkör för att se vilket varvtal du har

Använda din befintliga propeller eller en ny propeller och gör provkörningar för att bestämma det maximala varvtalet och båtens hastighet. Glöm inte att variera trimvinkeln för försöka hitta den optimal prestanda.

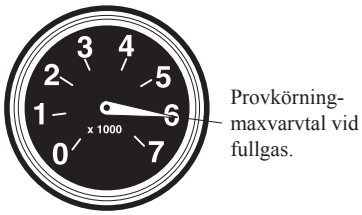

3a) Om varvtalet är högre än rekommenderat

Om det faktiska fullgasvarvtalet är över det rekommenderade varvtalsområdet, se till att montera en större propeller för att minska ditt fullgasvarvtal. Glöm inte att åter testa varvtalet.

3b) Om varvtalet är lägre än rekommenderat

Om det faktiska fullgasvarvtalet är under det rekommenderade varvtalsområdet, se till att montera en mindre propeller för att öka ditt fullgasvarvtal. Glöm inte att åter testa varvtalet.

När du kombinera alla dessa faktorer har du information du behöver för att välja rätt propeller för maximal prestanda, säkerhet och bränsleeffektivitet.

Effekten av propellerstigning på varvtalet

En förändring av stigningen/pitch kan öka eller minska varvtalet och få det till det rekommenderade intervallet.
En ökning av stigningen med 2" (till exempel från 21" till 23") resulterar typiskt i en minskning av varvtalet med cirka 300-400 RPM.

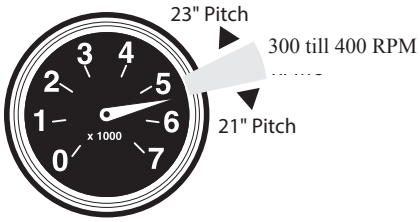

REKOMMENDERADE VARVTAL VID FULLGAS (WOT)

EVINRUDE® E-TEC® RPM CHART

Hk/Model	År	WOT RPM	Gear Ratio
25 Hk	2009-2010	5000-6000	2.15
25 Hk	2011-2014	5500-6100	2.15
25 Hk	2015 - >	5500-6000	2.15
30 Hk	2009-2010	5000-6000	2.15
30 Hk	2011-2014	5500-6100	2.15
30 Hk	2015 - >	5500-6000	2.15
40 Hk	2004-2010	5000-6000	2.67
40 Hk	2011 - >	5500-6000	2.67
50 Hk	2004 - >	5500-6000	2.67
55 Hk	2009 - >	5500-6000	2.67
60 Hk	2004 - >	5500-6000	2.67
75 Hk	2004-2014	4500-5500	2.00 / 2.25*
75 Hk	2015 - >	5000-5500	2.00 / 2.25*
90 Hk	2004-2014	4500-5500	2.00 / 2.25*
90 Hk	2015 - >	5000-5500	2.00 / 2.25*
115 Hk	2004-2007	4500-5500	2.00 / 2.25*
115 Hk	2008 - >	5500-6000	2.00 / 2.25*
130 Hk	2004-2008	5000-6000	2.00 / 2.25*
130 Hk	2009 - >	5500-6000	2.00 / 2.25*
150 Hk	2008-2014	4850-5850	1.86
150 Hk	2015 - >	5300-6000	1.85 / 1.86*
175 Hk	200-2014	4850-5850	1.86
175 Hk	2015 - >	5300-6000	1.85 / 1.86*
200 Hk	2006	4750-5750	1.86
200 Hk	2007-2014	4850-5850	1.86
200 Hk	2015 - >	5300-6000	1.85 / 1.86*
225 Hk	2006-2014	4500-5800	1.86
225 Hk	2015 - >	5250-6000	1.85
250 Hk	2006-2014	4500-5800	1.85
250 Hk	2015 - >	5250-6000	1.85
300 Hk	2009-2014	5000-6000	1.86
300 Hk	2015 - >	5300-6000	1.85
	High Output Modeller		
15 Hk H.O.	2011 - >	5000-5500	2.15
90 Hk H.O.	2014 - >	5500-6000	2.00 / 2.25*
115 Hk H.O.	2009 - >	5500-6000	2.00 / 2.25*
135 Hk H.O.	2014 - >	5300-6000	1.85 / 1.86*
150 Hk H.O.	2009 - >	4850-5850	1.86
200 Hk H.O.	2006-2010	4500-5800	1.86
200 Hk H.O.	2011-2014	4500-5800	1.85
200 Hk H.O.	2015 - >	5250-6000	1.85
225 Hk H.O.	2006-2008	4500-5800	1.86
225 Hk H.O.	2009-2010	4500-5800	1.71
225 Hk H.O.	2011 - >	4500-5800	1.85
225 Hk H.O.	2015 - >	5250-6000	1.85
250 Hk H.O.	2008-2011	4500-6000	1.71
250 Hk H.O.	2012-2014	5000-6000	1.85
250 Hk H.O.	2015 - >	5300-6000	1.85
	Pontoon Serie		
65 Hk	2014 - >	5000-5500	2.36
90 Hk	2014 - >	5000-5500	2.36
115 Hk	2014	5300-6000	1.86 / 2.25*
115 Hk	2015 - >	5500-6000	2.44
150 Hk	2014	5300-6000	1.86 / 2.25*

EVINRUDE® RPM CHART

Hk/Model	År	WOT RPM	Gear Ratio
9.9 Hk	1974-1984	4500-5000	2.42
9.9 Hk	1985-2005	5000-6000	2.42
15 Hk	1974-1980	5500-6500	2.42
15 Hk	1981-1993	5500-7000	2.42
15 Hk	1997-2005	5000-6000	2.42
65 Hk*	1984-2000	4500-5500	2.42
65 Hk*	2001	5000-6000	2.25
	Ficht		
90 Hk Ficht	1998	4500-5500	2.00
90 Hk Ficht	1999-2000	5500-6000	2.00
115 Hk Ficht	1998	5000-6000	2.00
115 Hk Ficht	1999-2000	5500-6000	2.00
150 Hk Ficht	1999-2000	4800-5300	1.86
175 Hk Ficht	1999-2000	5300-5800	1.86
200 Hk Ficht	2001-2002	5500-6000	1.86
225 Hk Ficht	1999-2000	5500-6000	1.86
225 Hk Ficht H.O.	2003	5500-6000	1.86
250 Hk Ficht	2000	5500-6000	1.86
	Ram		
90 Hk Ram	2001-2003	5250-5750	2.00
115 Hk Ram	2001-2003	5250-5750	2.00
150 Hk Ram	2001-2003	4750-5250	1.86
175 Hk Ram	2001-2003	5250-5750	1.86
200 Hk Ram	2003	5000-6000	1.85
225 Hk Ram	2001-2003	5500-6000	1.86
250 Hk Ram	2001-2003	5500-6000	1.86

**Commercial Models.*

EVINRUDE® 4-TAKT RPM CHART

Hk/Model	År	WOT RPM	Gear Ratio
5 Hk	1999	5500-6500	2.23
5 Hk	2000-2003	5000-6000	2.23
6 Hk	1998-1999	5500-6500	2.23
6 Hk	2000-2002	5000-6000	2.23
8 Hk	1996-2002	5000-6000	2.42
9.8 Hk	2012	5000-6000	2.08

EVINRUDE® 4-TAKT (Forts.)

Hk/Model	År	WOT RPM	Gear Ratio
9.8 Hk	2013 - >	4500-6000	2.08 / 2.15*
9.9 Hk	1995-2001	5000-6000	2.42
15 Hk	1995-2001	5000-6000	2.42
15 Hk	2012	5000-6000	2.15
15 Hk	2013 - >	4500-6000	2.08 / 2.15*
25 Hk	-	4700-5300	2.09
30 Hk	-	5200-5800	2.27
40 Hk	1999-2003	5200-5800	2.27
50 Hk	1999-2003	5900-6500	2.27
70 Hk	1998	5000-6000	2.42
70 Hk	1999-2003	5200-5800	2.42

JOHNSON® RPM CHART

Hk/Model	År	WOT RPM	Gear Ratio
4 Hk	1980-1983	4000-5000	1.65
6 Hk	1986-2005	4500-5500	2.23
8 Hk	2000-2005	5000-6000	2.23
9.9 Hk	2000-2005	5000-6000	2.42
15 Hk	2000-2004	5000-6000	2.42
15 Hk	2005-2007	5500-6500	2.42
25 Hk	1984-2005	4500-5500	2.15
25 Hk 3 Cyl.	1984-2005	5200-5800	2.15
30 Hk	1984-2000	5200-5800	2.15
30 Hk	2001-2005	4500-5500	2.23
35 Hk	1981-1983	5200-5800	1.93
40 Hk	1984-2005	4500-5500	2.42
50 Hk	1975-2005	4500-5500	2.42
60 Hk 3 Cyl.	1989-2003	5000-6000	2.42
70 Hk 3 Cyl.	1974-2001	4500-5500	2.42
90 Hk*	2001-2006	4500-5500	2.00
115 Hk*	2001-2006	4500-5500	2.00
135 Hk*	-	5000-6000	2.25
150 Hk*	2003-2006	4500-5500	1.86
175 Hk*	2003-2006	4500-5500	1.86
200 Hk*	1987-2001	5000-6000	1.86
225 Hk*	1986-2001	5000-6000	1.86

**Inkluderar OceanPro Models.*

JOHNSON® 4-TAKT RPM CHART

Hk/Model	År	WOT RPM	Gear Ratio
6 Hk	1997-2003	5500-6500	2.23
8 Hk	1996-2004	5000-6000	2.42
9.9 Hk	2002-2007	4500-5500	1.92
15 Hk	2002-2007	5400-6000	1.92
25 Hk	2004-2006	5000-5600	2.09
30 Hk	2004-2007	5500-6100	2.09
40 Hk	1999-2005	5200-5800	2.27
50 Hk	1999-2005	5900-6500	2.27
60 Hk	1998-2005	4700-5300	2.42
70 Hk	1999-2005	5200-5800	2.42
90 Hk	2003-2005	4500-5500	2.59
115 Hk	2003-2005	5000-6000	2.59
140 Hk	2003-2005	5600-6200	2.38
200 Hk	2004-2005	5000-6000	2.29
225 Hk	2004-2005	5000-6000	2.29

OMC® RPM CHART

Hk/Model	WOT RPM	Gear Ratio
1.6 L V4 Sea Drive	4500-5500	
1.8 L V4 Sea Drive	5000-6000	
2.3 L Cobra	5200-5600	2.00
2.5 L Sea Drive	5000-5500	1.86
2.5 L Model 400	4200-4600	
2.6 L Sea Drive	5000-5500	1.86
3.0 L Model 400	4200-4600	1.85
3.8 L Sea Drive	4200-4600	
4.3 L	4200-4600	1.66
5.0 L	4200-4600	1.66
5.0 L EFI	4200-4600	1.60
5.8 L	4000-4400	1.51
5.8 L EFI	4200-4600	1.51
5.8 L King Cobra	4600-5000	1.43 / 1.51
7.4 L King Cobra	4200-4600	1.42 / 1.63

HONDA® RPM CHART

Hk/Model	År	WOT RPM	Gear Ratio
BF 8	1987-1999	4950-5500	2.40
BF 9.9	1988-1999	4500-5500	2.10
BF 9.9	2000 - >	5000-6000	2.33
BF 15	1991-2002	5000-6200	2.10
BF 15	2003 - >	4500-5500	2.08
BF 20	2003 - >	5000-6000	2.08
BF 25	1994 - >	5000-6000	2.08
BF 30	1995-1999	5500-6000	2.08
BF 30	2000-2005	5700-6200	2.08
BF 30	2006 - >	5000-6000	2.08
BF 35	1991-1994	4600-5600	2.09
BF 40	1995 - >	5000-6000	2.09
BF 45	1991-1994	5000-6000	2.09

HONDA® RPM CHART (CON'T)

Hk/Model	År	WOT RPM	Gear Ratio
BF 50 / 50A	1995 - >	5500-6000	2.09
BF 60	2010 - >	5000-6000	2.07
BFP 60	2010 - >	5000-6000	2.33
BF 75	1995 - >	5000-6000	2.33
BF 90	1995-2002	5000-6000	2.33
BF 90	2003-2006	5000-6000	2.30
BF 90	2007 - >	5300-6300	2.33
BF 115	1998-2010	5000-6000	2.00
BF 115	2011 - >	4500-6000	2.14
BF 130	1998-2004	5000-6000	2.00
BF 135	2004 - >	5000-6000	2.14
BF 150	2004 - >	5000-6000	2.14
BF 200	2002 - >	5000-6000	1.86
BF 225	2002 - >	5000-6000	1.86
BF 250	2012 - >	5300-6300	2.00

NISSAN®/TOHATSU® RPM CHART

Hk/Model	År	WOT RPM	Gear Ratio
8 Hk 4-Takt	2005 - >	5000-6000	2.08
9.8 Hk 4-Takt	2005 - >	5000-6000	2.08
9.9 Hk	1984-1998	4500-5300	1.85
9.9 Hk 4-Takt	2000	4500-5500	2.15
15 Hk	1998-2000	5200-5800	1.85
15 Hk 4-Takt	2000 - >	5000-6000	2.15
18 Hk	1985-1997	4750-5500	1.85
18 Hk	1998-2001	5200-5800	1.85
18 Hk 4-Takt	2001-2008	5000-6000	2.12
20 Hk 4-Takt	2007 - >	5400-6100	2.15
25 Hk	1986-1998	4800-5500	1.92
25 Hk	1999-2001	5000-6000	1.92
25 Hk 4-Takt	2002-2014	5000-6000	1.92
25 Hk 4-Takt	2015 - >	5000-6000	2.17
30 Hk	1985-1998	4800-5500	1.92
30 Hk	1999-2001	5150-5850	1.92
30 Hk 4-Takt	2002-2014	5250-6250	1.92
30 Hk 4-Takt	2002-2014	5250-6250	2.17
40 Hk (40D)	1990-1999	4500-5500	1.85
40 Hk TLDI	2003 - >	5150-5850	1.85
MFS 40 4-Takt	2015 - >	5000-6000	2.08
50 Hk	1991-1999	5000-5700	1.85
50 Hk	2000 - >	5150-5850	1.85
50 Hk TLDI	2003 - >	5150-5850	1.85
MFS 50 4-Takt	2015 - >	5000-6000	2.08
70 Hk	1992-1997	4900-5600	2.30
70 Hk TLDI	1998 - >	5150-5850	2.30
75 Hk TLDI	2010 - >	5150-5850	2.30
90 Hk	1987-1999	5000-5500	2.00
90 Hk	2000-2009	5150-5850	2.00
90 Hk TLDI	2010 - >	5150-5850	2.30
115 Hk	1993-2002	5200-5700	2.00
115 Hk TLDI	2003 - >	5150-5850	2.00
120 Hk	1992-2003	5200-5700	2.00
140 Hk	1992-2003	5200-5700	2.00
	Tohatsu BFT		
BFW60	2014 - >	5000-6000	2.33
BFT60	2014 - >	5000-6000	2.07
BFT75	2014 - >	5000-6000	2.33
BFT90	2014 - >	5300-6300	2.33
BFT115	2014 - >	4500-6000	2.14
BFT150	2014 - >	5000-6000	2.14
BFT200	2014 - >	5000-6000	1.86
BFT225	2014 - >	5000-6000	1.86
BFT250	2014 - >	5300-6300	2.00

VOLVO® RPM CHART

Hk/Model	År	WOT RPM	Gear Ratio
3.0L GS	1994 - >	4200-4600	1.97 / 2.18
3.0L GXi	2010	4400-4800	-
4.3L GL	1994 - >	4200-4600	-
4.3L GS	1994-1999	4400-4800	-
4.3L Gi	1996-2002	4400-4800	-
4.3L GXi	2002 - >	4400-4800	-
5.0L FL	1994 - >	4200-4600	1.66
5.0L Fi	1994 - >	4200-4600	1.66
5.0L GL	1998 - >	4400-4800	1.51 / 1.60
5.0L Gi	1998-1999	4400-4800	1.51 / 1.60
5.0L Gi	2000-2002	4600-5000	1.51 / 1.60
5.0L GXi	2002 - >	4600-5000	1.51 / 1.60
5.7L GL	1994-1996	4200-4600	1.60
5.7L GLi	1997 - >	4200-4600	1.60
5.7L Gi	1996-1997	4200-4600	1.51
5.7L Gi	2002 - >	4600-5000	1.43
5.7L GS	1997	4200-4600	1.51
5.7L GS	1998 - >	4400-4800	1.51 / 1.43
5.7L GSi	1997 - >	4600-5000	1.43
5.7L GXi	2001 - >	4600-5000	1.43
5.8L FL	1994-1997	4000-4400	1.51
5.8L FSi	1995	4600-5000	1.43
5.8L FSi	1996-1997	4200-4600	1.51
7.4L GL	1997	4200-4600	1.43
7.4L Gi	1997-2001	4200-4600	1.43
7.4L GSi	1997	4800-5200	1.43
8.2L GSi	1997	4600-5000	1.43

* Kan variera baserat på motormodell

REKOMMENDERADE VARVTAL VID FULLGAS (WOT)

YAMAHA® RPM CHART

Hk/Model	År	WOT RPM	Gear Ratio
4 Hk	1986-1999	4500-5500	2.08
F4 4-Takt	1999-2014	4000-5000	2.08
F4 4-Takt	2015 - >	4500-5500	2.08
5 Hk	1995-2002	4500-5500	2.08
F6 4-Takt	1986 - >	4500-5500	2.08
F6A 4-Takt	2012 - >	4500-5500	2.08
8 Hk	1986 - >	4500-5500	2.08
F8 4-Takt	1986 - >	5000-6000	2.08
9.9 Hk	1984 - >	4500-5500	2.08
F9.9 4-Takt	1986-2007	4500-5500	2.08
F9.9 4-Takt	2008 - >	5000-6000	2.08
15 Hk	1984 - >	4500-5500	2.08
F15 4-Takt	2000-2006	4500-5500	2.08
F15 4-Takt	2007 - >	5000-6000	2.08
F20 4-Takt	2007 - >	5000-6000	2.08
25 Hk	1988 - >	4500-5500	2.08
F25 4-Takt	1998-2006	5000-6000	2.08
F25 4-Takt	2010 - >	5000-6000	2.08
T25 (High - >st)	2010 - >	5000-6000	2.42
30 Hk	1979-2002	4500-5500	1.85
F30 4-Takt	2001-2005	5000-6000	2.00
F30 4-Takt	2015 - >	5000-6000	2.00
40 Hk	1984 - >	4500-5500	1.85
F40 4-Takt	1999 - >	5000-6000	2.00
50 Hk	1984 - >	4500-5500	1.85
F50 4-Takt	1995 - >	5000-6000	1.85
T50 (High - >st)	1996 - >	5000-6000	2.33
55 Hk	1976-1995	4500-5500	1.84
60 Hk	1976-1991	4500-5500	2.33
F60 4-Takt	1999 - >	5000-6000	1.85
T60 (High - >st)	2003 - >	5000-6000	2.33
70 Hk	2000 - >	5000-6000	2.33
F70 4-Takt	2010 - >	5300-6300	2.33
F75 4-Takt	2003-2012	5000-6000	2.31
F75 4-Takt	2013 - >	5000-6000	2.27
F80 4-Takt	1999-2002	5000-6000	2.31
85 Hk	1991-1997	4500-5500	2.00
90 Hk	1984 - >	4500-5500	2.00
F90 4-Takt	2003 - >	5000-6000	2.27
F100 4-Takt	1999 - >	5000-6000	2.31
115 Hk	1994 - >	4500-5500	2.00
F115 4-Takt	2000-2014	5000-6000	2.15
F115 4-Takt	2015 - >	5300-6000	2.15
130 Hk	2001-2003	5000-6000	2.00
F150 4-Takt	2004 - >	5000-6000	2.00
175 HkDI	2007 - >	4500-5500	1.86
F175 4-Takt	2014 - >	5000-6000	1.86
200 Hk	1984 - >	4500-5500	1.86
200 HkDI	2000 - >	4500-5500	1.86
F200 4-Takt	2002-2012	5000-6000	2.00
F200 4-Takt	2013 - >	5000-6000	1.86
225 Hk	2006 - >	5000-6000	1.75
F225 4-Takt	2002 - >	5000-6000	2.00
F225 Offshore	2010 - >	5000-6000	1.75
250 HkDI	2003 - >	4500-5500	1.81
F250 4-Takt	2002 - >	5000-6000	2.00
F250 Offshore	2010 - >	5000-6000	1.75
300 HkDI	< - 2004	4500-5500	1.75
300 HkDI	2005 - >	4650-5650	1.75
F300 4-Takt	2009-2012	5000-6000	1.75
F300 Offshore	2013 - >	5000-6000	1.75

YAMAHA® V MAX RPM CHART

Hk/Model	WOT RPM	Gear Ratio
V Max 150 TRP	4500-5500	2.00
V Max 150	4500-5500	2.00
V Max 150 EFI	4500-5500	2.00
V Max 175	4500-5500	1.86
V Max 150 HkDI	4500-5500	2.00
V Max 175 HkDI	4500-6000	1.86
V Max 200 HkDI	4500-5500	1.86
V Max 200 3.1 EFI	4500-5500	1.81
V Max 225 3.1 EFI	4500-5500	1.81
V Max 250 3.1 EFI	4500-5500	1.75
V Max 200 2.6 HkDI (2002-2004)	4500-5500	1.86
V Max 200 3.3 HkDI (2005)	4500-5500	1.81
V Max 200 3.3 HkDI (2006 - >)	5000-6000	1.81
V Max 225 3.3 HkDI (< - 2005)	4500-5500	1.75
V Max 225 3.3 HkDI (2006 - >)	5000-6000	1.75
V Max 250 3.3 HkDI (< - 2005)	4500-5500	1.75
V Max 250 3.3 HkDI (2006 - >)	5000-6000	1.75
V Max 300 3.3 HkDI (< - 2004)	4500-5500	1.75
V Max 300 3.3 HkDI (2005)	4650-5650	1.75
V Max 300 3.3 HkDI (2006 - >)	5000-6000	1.75
VF 150 V Max SHO 4-Takt	5000-6000	2.00
VF 200 V Max SHO 4-Takt	5000-6000	1.75
VF 225 V Max SHO 4-Takt	5000-6000	1.75
VF 250 V Max SHO 4-Takt	5000-6000	1.75

YAMAHA® INOMBORDARE RPM CHART

Hk/Model	År	WOT RPM
3.0L (130 Hk) EST/PSR	1989-1993	4200-4600
4.3L (205 Hk) EST/PSR/YEMS	1989-1993	4400-4800
5.0L (205 Hk) EST/PSR/YEMS	1989-1993	4200-4600
5.7L (260 Hk) EST/PSR/YEMS	1989-1993	4200-4600

SUZUKI® RPM CHART

Hk/Model	År	WOT RPM	Gear Ratio
DF 9.9	1997-2000	4500-5500	1.92
DF 9.9	2001-2008	5400-6000	1.92
DF 9.9	2009	4900-5500	2.08
DF 9.9	2010 - >	5200-6200	2.08
DF 9.9A	2010 - >	5200-6200	2.08
DF 9.9B	2014 - >	5000-6000	2.08
DF 9.9BT	2015 - >	4700-5700	2.08
DF 9.9TH	2015 - >	4500-5500	2.08
DF 15	1997-2001	5400-6000	1.92
DF 15A	2013 - >	5000-6000	2.08
DF 20A	2013 - >	5000-6000	2.08
DF 20AT	2015 - >	5300-6300	2.08
DF 25	2000-2006	4700-5300	2.27
DF 25	2007-2008	4500-5500	2.09
DF 25	2009 - >	4700-5300	2.09
DF 25A	2014 - >	5000-6000	2.09
DF 30	2000-2007	5500-6100	2.27
DF 30A	2014 - >	5300-6300	2.09
DF 40	1999-2009	5200-5800	2.27
DF 40A	2010 - >	5000-6000	2.27
DF 50	1999-2009	5900-6500	2.27
DF 50A	2010 - >	5300-6300	2.27
DF 50AV	2014 - >	5300-6300	2.42
DF 60	1998-2009	4700-5300	2.42
DF 60A	2010 - >	5300-6300	2.27
DF 60AV	2014 - >	5300-6300	2.42
DF 70	1998-2008	5200-5800	2.42
DF 70A	2009 - >	5000-6000	2.59
DF 80A	2009 - >	5000-6000	2.59
DT 85	1991-2000	5000-5600	2.08
DF 90	2001-2008	4500-5500	2.59
DF 90A	2009 - >	5300-6300	2.59
DT 100	1991-2000	5250-5750	2.08
DF 115	2001-2012	5000-6000	2.59
DF 115A	2013 - >	5000-6000	2.59
DF 140	2002-2012	5600-6200	2.59
DF 140A	2013 - >	5600-6200	2.59
DT 150 EFI	1995-2003	4500-5500	1.86
DF 150	2006 - >	5000-6000	2.50
DF 175	2006 - >	5500-6100	2.50
DF 175TG	2014 - >	5500-6100	2.50
DF 200	2004 - >	5000-6000	2.29
DF 200A	2015 - >	5500-6100	2.50
DF 225	2004 - >	5000-6000	2.29
DF 250	2004 - >	5500-6100	2.29
DF 250AP	2014 - >	5500-6100	2.08
DF 300	2007-2011	5700-6300	2.08
DF 300A	2012 - >	5700-6300	2.08
DF 300AP	2014 - >	5700-6300	2.08

MERCURY® OPTIMAX® RPM CHART

Hk/Model	År	WOT RPM	Gear Ratio
75 Hk	2004 - >	5000-5750	2.33
90 Hk	2005 - >	5000-5750	2.33
115 Hk	2007 - >	5000-5700	2.07
125 Hk	2011 - >	5000-5750	2.07
135 Hk	1996-2007	5000-5600	2.00
135 Hk	2008 - >	5250-5750	2.00
150 Hk	2004 - >	5250-5750	1.87
175 Hk	2000-2010	5250-5750	1.87
200 Hk	1998 - >	5000-5750	1.75
225 Hk	1998-2012	5000-5750	1.75
225 Hk SW	-	5000-5750	1.75
250 Hk	2007 - >	5500-6000	1.75
	Pro XS		
115 Hk Pro XS	2015 - >	5000-5750	2.07
150 Hk Pro XS	2011 - >	5250-5750	1.87
175 Hk Pro XS	2008 - >	5250-5750	1.87
200 Hk Pro XS	2011-2012	5500-6000	1.75
200 Hk Pro XS	2013 - >	5000-5750	1.75
225 Hk Pro XS	2006 - >	5500-6000	1.75
250 Hk Pro XS	2007 - >	5500-6000	1.75

MERCURY® RPM CHART

Hk/Model	År	WOT RPM	Gear Ratio
4 Hk	1973-1975	4500-5500	2.00
6 Hk	1994-2003	4000-5000	2.00
8 Hk	1994-2005	4500-5500	2.00
9.9 Hk	1993-2005	5000-6000	2.00
15 Hk	1994-2005	5000-6000	2.00
20 Hk	1986-2005	4500-5500	2.25
25 Hk	1985-2005	5000-6000	2.25
30 Hk	1994-2002	4500-5500	2.00
40 Hk	2001-2002	4500-5500	2.00
40 Hk	2004-2005	5000-5500	1.83

MERCURY® RPM CHART (CON'T)

Hk/Model	År	WOT RPM	Gear Ratio
50 Hk	1991 - >	5000-5500	1.83
60 Hk	1991-2005	5000-5500	1.64
75 Hk	1990-2005	4750-5250	2.30
90 Hk	1989-2004	5000-5500	2.30
90 Hk	2005 - >	5000-5500	2.33
100 Hk	1989 - >	4750-5250	2.07
115 Hk	1989-2005	4750-5250	2.07
125 Hk	1994-2005	4750-5250	2.07
135 Hk	1990-1996	5000-5600	2.00
150 Hk EFI	2004	5000-6000	1.87
150 Hk EFI	2005	5000-5600	1.87
175 Hk	1990-1999	5000-5600	1.87
175 Hk EFI	2000-2002	5000-5600	1.87
200 Hk	1991-2005	5000-5600	1.87
200 Hk EFI	1994-2002	5000-5800	1.87
225 Hk	1996-1998	5000-5500	1.64
225 Hk EFI	1996-2004	5000-5800	1.75

MERCURY® 4-TAKT RPM CHART

Hk/Model	År	WOT RPM	Gear Ratio
8 Hk	1995-2004	4500-5500	2.00
8 Hk	2005 - >	5000-6000	2.08
9.9 Hk	1995-2004	4500-5500	2.01
9.9 Hk	2005 - >	5000-6000	2.08
15 Hk	1989-2006	4500-5500	2.00
15 Hk	2007 - >	5000-6000	2.15
20 Hk	2009-2013	5250-6250	2.15
20 Hk	2014 - >	5400-6100	2.15
25 Hk	2004-2005	5500-6000	2.42
25 Hk	2006 - >	5000-6000	1.92
30 Hk	1999-2005	5500-6000	2.00
30 Hk	2006 - >	5250-6250	1.92
40 Hk	1997 - >	5500-6000	2.00
50 Hk	1998 - >	5500-6000	1.83
60 Hk	2001 - >	5500-6000	1.83
75 Hk	2004-2006	4500-5500	2.33
75 Hk	2007-2014	5000-6000	2.33
75 Hk	2015 - >	4500-5500	2.07
90 Hk	2004 - >	5000-6000	2.33
115 Hk	2001-2006	5000-6000	2.07
115 Hk	2007-2014	5800-6400	2.07
115 Hk	2015 - >	5000-6000	2.07
	Bigfoot		
9.9 Hk Bigfoot	2006 - >	5000-6000	2.42
25 Hk Bigfoot	1999-2001	5500-6000	2.40
25 Hk Bigfoot	2002-2003	5250-5750	2.40
40 Hk EFI Bigfoot	2004 - >	5500-6000	2.33
50 Hk Bigfoot	Alla år	5500-6000	2.33
60 Hk Bigfoot	2001 - >	5500-6000	2.33
	Command - >st		
40 Hk EFI CT	2014 - >	5500-6000	2.33
50 Hk EFI CT	2014 - >	5500-6000	2.33
60 Hk EFI CT	2014 - >	5500-6000	2.33
90 Hk EFI CT	2014 - >	5000-6000	2.38
115 Hk EFI CT	2014 - >	5000-6000	2.38

MERCURY® VERADO® RPM CHART

Hk/Model	År	WOT RPM	Gear Ratio
135 Hk Verado	2007-2010	5200-6400	2.08
150 Hk Verado	2006 - >	5800-6400	2.08
175 Hk Verado	2006 - >	5800-6400	2.08
200 Hk Verado	2005 - >	5800-6400	2.08
200 Hk Verado Pro	2015 - >	5800-6400	1.85
225 Hk Verado	2005 - >	5800-6400	1.85
250 Hk Verado	2005 - >	5800-6400	1.85
250 Hk Verado Pro	2011 - >	5800-6400	1.85
275 Hk Verado	2005-2010	5800-6400	1.85
300 Hk Verado	2008 - >	5800-6400	1.75 / 1.85*
300 Hk Verado Pro	2011 - >	5800-6400	1.75

MERCRUISER® RPM CHART

Hk/Model	WOT RPM	Gear Ratio
3.0 L 135	4400-4800	2.00 A1
4.3 L 190	4400-4800	1.81 A1
4.3 L 205	4400-4800	1.62 A1
4.3 L EFI 210	4400-4800	1.62 A1
4.3 L MPI 220 Hk	4400-4800	1.62 A1
5.0 L 220	4400-4800	1.62 A1 / 1.65 B1
5.0 L EFI 240	4400-4800	1.47 A1 / 1.65 B1
5.0 L MPI 260 Hk	4600-5000	1.62 A1 / 1.50 B1
5.7 L 250	4400-4800	1.47 A1 / 1.65 B1
5.7 L EFI 260	4400-4800	1.47 A1 / 1.65 B1
350 Mag MPI 300	4800-5200	1.47 A1 / 1.50 B1
350 Horizon 300	4600-5000	1.47 A1 / 1.50 B1
MX 6.2 L MPI 320	4800-5200	1.65 B1
496 Mag 375	4400-4800	1.50 B1
496 Mag H.O. 425	4600-5000	1.50 B1

Motorns varvtal tabell är endast en referens . Under inga omständigheter bör du någonsin använda en propeller som får din motor att arbeta utanför tillverkarens rekomenderade varvtalsområde. Konsultera instruktionshandboken eller din lokala återförsäljare för att bekräfta RPM specifikationer .

* Kan variera baserat på motormodell

IDENTIFIERA ÅRSMODELLEN

Hur kan jag bestämma årsmodell min motor?

Om du är osäker på årsmodell din utombordare kan serienumret ge mer information. Ett antal tillverkare anger årsmodell på motorn med serienummer koder. Använd guiden nedan för att hjälpa till att identifiera årsmodellen på din motor.

HONDA®
1997& NYARE
Alpha-numeriskt årtal listas efter Hk.

DK AK	D6 A6	D5 A5	D4 A4	D3 A3	D2 A2	D1 A1	DY AY	DX AX	DW AW	DM DT AM AT
2007 & Nyare	2006	2005	2004	2003	2002	2001	2000	1999	1998	1997

Exempel:
- BF2**D1**SCHA indikerar 20**01** (2 Hk)
- BFP5**DX**LHSA indikerar 19**99** (5 Hk)
- BF25**A3**LRTA indikerar 20**03** (25 Hk)

YAMAHA®
1984-2004
Sista bokstaven indikerar årsmodellen.

N	K	J	H	G	F	D	P	Q	R	S
1984	1985	1986	1987	1988	1989	1990	1991	1992	1993	1994
T	**U**	**V**	**W**	**X**	**Y**	**Z**	**A**	**B**	**C**	
1995	1996	1997	1998	1999	2000	2001	2002	2003	2004	

Exempel:
- SX150TLR**Y**1 indikerar **2000**

• Från och med 2005 , slutade Yamaha med år i modellnummret. Numera kan tillverkningsdatum hittas på styrbordssida av upphängningsbygeln. (i.e. 06/09)

SUZUKI®
1983-2004
Sista bokstaven indikerar årsmodellen.

D	E	F	G	H	J	K	L	M	N	P
1983	1984	1985	1986	1987	1988	1989	1990	1991	1992	1993
R	**S**	**T**	**V**	**W**	**X**	**Y**	**K1**	**K2**	**K3**	**K4**
1994	1995	1996	1997	1998	1999	2000	2001	2002	2003	2004

Exempel:
- DT40CRS**N** indikerar **1992**

Det finns ingenting i Mercury, Mariner, Force, Chrylser, eller US Marines motormodellnummer som ger årsmodellsinformation.
Kontakta OEM -återförsäljare för att få hjälp att identifiera årsmodellen på din motor.

EVINRUDE®/JOHNSON®
1980-2012
De två sista bokstäverna i modelbeteckningen ger årsmodellen.

I	N	T	R	O	D	U	C	E	S
1	2	3	4	5	6	7	8	9	0

Exempel:
- 100STL**CE** indikerar 19**89**
- BE175FCX4**SO** indikerar 20**05**
- VE70TL**ED** indikerar 19**96**

• Bokstavsbeteckning gäller inte för kommersiella motorer .
• Under 2012 tog BRP och eliminerade de traditionella års beteckningarna. Tillverkningsdatum står numera på etiketten med serienumret på varje utombordsmotor.

EVINRUDE® OUTBOARD ENGINE EXAMPLE
MODEL/MODELE: E50DPLAAA
SERIAL/SERIE: 05342429
06/2012

JOHNSON®
1969-1979
Model år står i modellbeteckningen.

Det aktuella året står i modellbetäckningen och inte i serienumret.

Exempel:
- 150TXL**78** indikerar 19**78** (150 Hk)
- 65ESLR**72** indikerar 19**72** (65 Hk)

Identifiering av årsmodell är endast referens. Konsultera din bruksanvisning eller din lokala återförsäljare för att kontrollera årsmodell.

• **<u>När du installerar ett XHS / XHS II nav system:</u>**

1. Säkerställ att propellern är tänkt att använda med din motor *(Bild 4)*.
2. Adapterring för växelhus är nödvändig på alla **VORTEX**® "E" Serie propellrar. Adapterring levereras med alla V4 **VORTEX**® och **APOLLO**® propellerar och kan i vissa fall inte behövas *(Bilder 1 - 3)*.

	MICHIGAN VORTEX						MICHIGAN APOLLO						XHS/XHS II Hub
	ALUMINIUM PROPELLER						ROSTFRI STÅLPROPELLER						
Båt längd	Dia.	Rot.	Pitch	Blad #	OEM Art.nr #	Art.nr #	Dia.	Rot.	Pitch	Blad #	OEM Art.nr #	Art.nr #	Use XHS II Hub Kit
CR, HB	14	R	11	3		992209							209
22'-25' - AL, SK	13-3/4	R	13	3	3N4B645271	992212							
19'-22' - AL, SK	13-1/2	R	15	3	3N4B645321	992213	13-3/8	R	15	3	PT70115P15	993143	
19'-22' - AL, SK							13-3/8	L	15	3		993153	Use VORTEX Adapter Ring (spacer) with propeller
18'-21' - AL, SK	13-1/4	R	17	3	3N4W645361	992214	13-1/4	R	17	3	NM889610170	993144	
18'-21' - AL, SK							13-1/4	L	17	3		993154	Refer to pages 51-52 for Details on Hub Kit Components.
17'-20' - AL, SK	13	R	19	3	3N4W645411	992215	13-1/8	R	19	3		993145	
17'-20' - AL, SK							13-1/8	L	19	3		993155	
15'-18' - AL, SK	13	R	21	3	3N4W645451	992216	13	R	21	3		993146	
15'-18' - AL, SK							13	L	21	3		993156	

	MICHIGAN VORTEX						MICHIGAN APOLLO						XHS/XHS II Hub
	ALUMINIUM PROPELLER						ROSTFRI STÅLPROPELLER						
Båt längd	Dia.	Rot.	Pitch	Blad #	OEM Art.nr #	Art.nr #	Dia.	Rot.	Pitch	Blad #	OEM Art.nr #	Art.nr #	Use XHS II Hub Kit
CR, HB	14	R	11	3		992209							210
22' & Up	13-3/4	R	13	3	58100-99E00-019	992212							
19'-22' - AL, SK	13-1/2	R	15	3	58100-94500-019	992213	13-3/8	R	15	3		993143	
19'-22' - AL, SK							13-3/8	L	15	3		993153	Use VORTEX Adapter Ring (spacer) with propeller
18'-21' - AL, SK	13-1/4	R	17	3	58100-94512-019	992214	13-1/4	R	17	3		993144	
18'-21' - AL, SK							13-1/4	L	17	3		993154	Refer to pages 51-52 for Details on Hub Kit Components.
17'-20' - AL, SK	13	R	19	3	58100-94522-019	992215	13-1/8	R	19	3		993145	
17'-20' - AL, SK							13-1/8	L	19	3		993155	
15'-18' - AL, SK	13	R	21	3	58100-94532-019	992216	13	R	21	3		993146	
15'-18' - AL, SK							13	L	21	3		993156	

25-30 Hästkrafter (4-Takt) • 3" Växelhus
Avgasutsläpp genom nav & 10 SPLINES

25 Hk 4-Takt..... 2004-2007 30 Hk 4-Takt..... 2004-2007

	MICHIGAN VORTEX					
	ALUMINIUM PROPELLER					
Båt längd	Dia.	Rot.	Pitch	Blad #	OEM Art.nr #	Art.nr #
20' & Up - AL	10-1/2	R	9	3		992501
17'-20' - AL	10-1/2	R	10	3		992502
17'-20' - AL	10-1/2	R	11	3		992503
15'-18' - AL	10-1/8	R	12	3		992504
13'-15' - AL	10-1/8	R	13	3		992505
Up to 15' - LL	10-1/8	R	14	3		992506

XHS/XHS II Hub
Använd ¹avsats
121
Use VORTEX Adapter Ring (spacer) with propeller
Refer to pages 51-52 for Details on Hub Kit Components.

Bild. 1 *(Ovan) Alla Vortex "E" serie propellrar levereras med en uppsättning växelhus adapteringar och kräver att lämplig ring används.*

Bild. 2 *Alla Vortex och Apollo serie "B" (V4) propellrar levereras med adapterring för växelhus. Vissa motorer kräver att denna används (uppe till vänster), andra inte (nederst till vänster) .*

Bild. 3 *Att inte installera adapterringen lämnar ett gap som orsakar överdriven ventilation och dålig prestanda*

3. Bekräfta att den korrekta XHS® / XHS II® navsatsen har valts för din motor .
4. Alla OEM fastsättningsanordning måste tas bort innan installation av XHS® / XHS II® navsats. Axeln avsmalning måste vara synlig *(Bild 5)*. Om propelleraxeln avsmalnande inte syns sitter sannolikt fortfarande en bricka kvar. *(Bild 6)*.
5. Den främre brickan är avsmalnande och kommer att passa med avsmalningen på propelleraxeln *(Bild 7)*.
6. Varje del i XHS® / XHS II® navsatserna är avsedd att monteras i en viss ordning. Se installationsinstruktioner för rätt ordning *(Bild 8)*.
7. Kontrollera att alla hårdvarukomponenter som medföljer ditt XHS® / XHS II® navsats har använts.
8. Se till att din propellermuttern är åtdragen till tillverkarens rekommenderade värde.

Bild. 4 *Vortex "C" serien (3-3/8") Propeller installerad på en V4 (4-1/4") växelhus. Resulterar i dålig prestanda och överdriven ventilation. Vortex Serie "B" (4-1/4") propeller bör användas.*

Bild. 5 *Propelleraxelntaper är synlig , vilket indikerar OEM tryckbricka har tagits bort. Tryckbrickan från XHS navsatsen kan nu monteras.*

Bild. 6 *Original tryckbricka har inte tagits bort och delarna från XHS navsatsen Michigan Wheel propellern kommer inte att passa ordentligt.*

Bild. 7 *Den främre tryckbrickan är konisk och passar på axeln, när den är korrekt installerad skall Art.nr på brickan synas.*

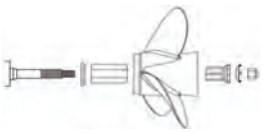

Bild. 8 *Den främre tryckbrickan måste installeras först, skulle detta missas så kan stora skador uppstå på växelhuset som följd.*

• **<u>Andra vanliga misstag vid montering av propeller:</u>**

Med tiden kan tryckbrickan visas som en del av propelleraxeln . Det är fortfarande nödvändigt att ta bort tryckbrickan när du monterar en XHS propeller.

Växelhusets adapterring skall snäppas på plats och ligga i jämnhöjd med propellern. Om det finns ett gap är den inte korrekt monterad.

Den bakre tryckbrickan är inte korrekt monterad och propellern kommer att ramla av vid försök att köra med denna monteringen.

Utan en främre tryckbricka tar propellern i växelhuset Propellern kommer att fortsätta att gå framåt på axeln vilket orsakar allvarliga skador på växelhuset.

... Hur tänkte man här?

• **<u>Vid montering av en propeller med gumminav:</u>**

1. Avgöra om det är en "XHS/XHS II hub" till Michigan Match®. Om ja, följer instruktionerna på sidan 24.
2. Om detta är en OEM till Michigan Match®, se till att alla hårdvarukomponenter finns och kontrollera att den främre tryckbrickan inte fastnat i den gamla propellern .
3. Michigan Match® är en motsvarande OEM -propeller. Om rätt OEM -propeller och fastsättningsanordning tidigare användts kommer Michigan Match® motsvarande propeller passa utan problem.

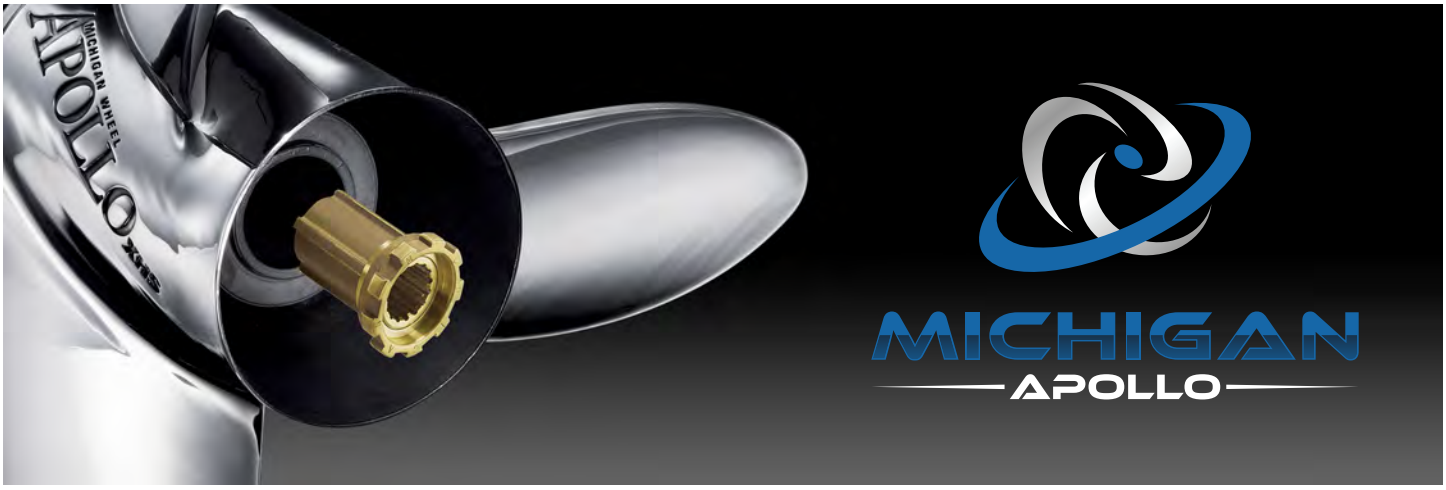

APOLLO® STANDARD 3 BLAD

Apollo® propellrar är blank polerade, ultimat prestanda i rostfritt stål. Apollo® är designad för att använda Michigan Wheels XHS® / XHS II® nav system och är utbytbart med Mercurys Flo-Torq II-system.

- ***30-70 Hk (12" - 15" stigning; höger roterande)***
- ***V4 utombordare (15" - 21" stigning; höger & vänster roterande)***
- ***V6/V8 utombordare och inombordare (15" - 23" stigning; höger & vänster roterande)***

Rekomenderad båtapplikation: *Uppblåsbara, Aluminium, Styrpulpetsbåtar & Daycruisers*

APOLLO® STOR DIAMETER 3 BLAD

Apollo® 3 BLADIG med stor diameter är lämplig för tyngre applikationer som kräver ökad bladarea. Gemensam för hela Apollo® linjen är den CAD designade högpresterande bladgeometrin.

- ***V6/V8 utombordare och inombordare (17" - 23" stigning; höger & vänster roterande)***

Rekomenderad båtapplikation: *Husbåtar, Daycruisers & Sportbåtar*

APOLLO® 4 BLAD

Apollo® 4 bladig propeller syftar till att förbättra accelartionen med tyngre laster. Denna propeller är idealisk för vattensporter.
Högpresterande bladgeometri, hög lyster och finish, flexibiliteten med XHS® / XHS II® navsatser, och utbytbarheten med Mercurys Flo-Torq II-systemet gör Apollo® 4 till den perfekta propellern för ett brett spektrum av båtar.

- ***V6/V8 utombordare och inombordare (16" - 22" stigning; höger & vänster roterande)***

Rekomenderad båtapplikation: *Aluminium, Daycruiser, Arbetsbåtar, Offshore & Sportbåtar,*

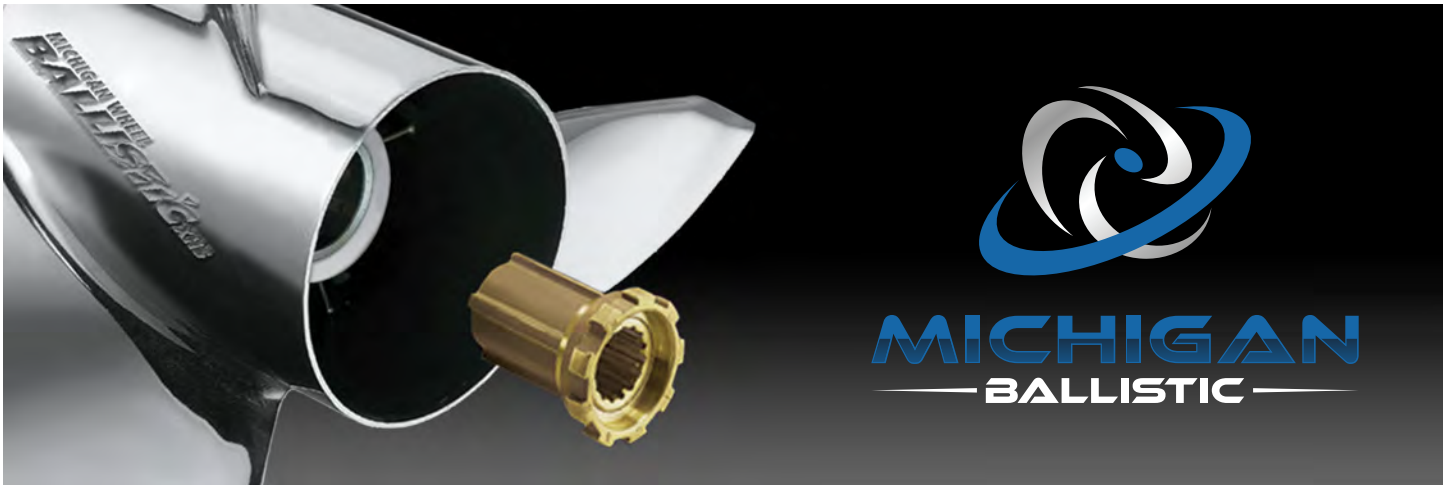

BALLISTIC®

Högpresterande i rostfritt stål med den beprövade Power Tip för maximal effektivitet, numera även med XHS® / XHS II® nav systemet.
Bladspetsen och kuppningen kombineras för att förbättra bettet och minska effektförluster orsakade av kavitation. Mycket välvda bladsektioner ger högre hastighet och bättre lyft.

- ***Avsmalnande främre kanter minimerar drag***
- ***Prestanda av racing stil***
- ***Bibehåller optimal blad styrka och tjocklek***
- ***Idealisk för prestandasinnade båtägare***
- ***Rostfritt stål , höger & vänster roterande***

Rekomenderad båtapplikation: *Daycruisers, Ribbåtar, Styrpulpetare, Aluminiumbåtar, Sportbåtar, m.fl*

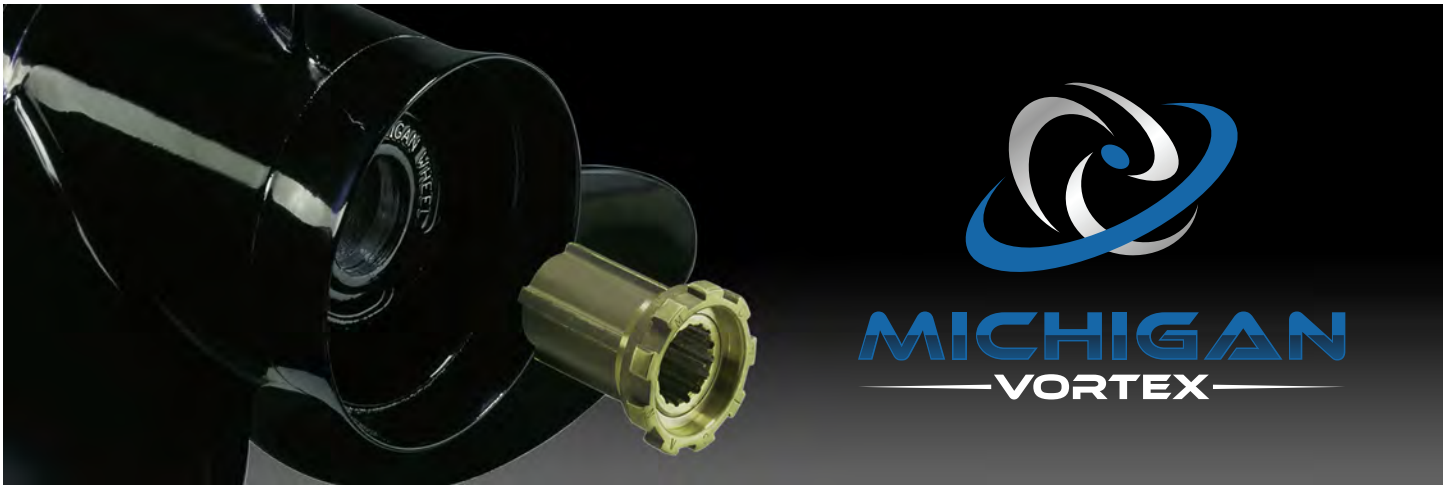

VORTEX® 3 BLAD

Högpresterande aluminium propeller som använder XHS® / XHS II® navsystemet. Med en bladgeometri där alla blad är noggrant balanserade, högblank pulverlackerad och utbytbarhet med Mercury Flo-Torq® II-systemet är Vortex® XHS® / XHS II® ett utmärkt val för en ersättning eller reservpropeller för båtfolket .

- ***20-70 Hk (9" - 17" stigning; höger roterande)***
- ***V4 utombordare (10" - 21" stigning; höger roterande)***
- ***V6/V8 utombordare och inombordare (15" - 23" stigning; höger roterande)***

Rekomenderad båtapplikation: *Uppblåsbara, Aluminium, Styrpulpetsbåtar & Daycruisers*

VORTEX® 4 BLAD

För snabbare planing, förbättrad hantering och acceleration. Vortex® 4 bladig aluminium propeller är ett bra alternativ till en jämförbar 3 bladig propeller som erbjuder förbättrad prestanda vid bogsering av vattenskidor, knä & wakeboard.

- ***20-70 Hk (8"-10" stigning; höger roterande)***
- ***V4 utombordare (11" - 19" stigning; höger roterande)***
- ***V6/V8 utombordare och inombordare (16", 18", 20" stigning; höger roterande)***

Rekomenderad båtapplikation: *Uppblåsbara, Aluminium, Styrpulpetsbåtar & Daycruisers*

MICHIGAN MATCH®

Med denna propeller ser vi till att maximera dina besparingar i form av en högkvalitativ propeller med en bra prestanda som vanligtvis kostar mycket mer hos original leverantören. Varje Michigan Match® propeller har en mässingsspindel med ett gumminav som absorberar stötar och stress som orsakas av växlingen . Gummibussningen är utformad för att snurra fritt vid ev påkörningar och på så sätt minska risken för skador på växelhuset.

- ***Förbättrad pulverlackering och kraftigare bussning***
- ***Perfekt ersättning propeller***
- ***Finns endast i aluminium***

Rekomenderad båtapplikation: *Uppblåsbara, Aluminium & Styrpulpetsbåtar,*

HUR LÄSER JAG PROPELLERTABELLEN?

1. Identifiera tillverkaren av din utombordaren eller drev.

2. Hitta rätt hästkraftsantal/modell samt år som stämmer överens med motorfabrikatet.

3. Identifiera sedan rätt båtlängd som överensstämmer med din båt.

4. Välj sedan propeller efter diameter/stigning som bäst passar din båt och användingsområde. Vänligen se sid. A2-A6 för information om att välja propeller.

5. Beställ sedan propellern genom att ange FRIGUS artikel nr.

6. Om du beställer **VORTEX**®, **APOLLO**®, eller **BALLISTIC**® propellrar se till att inte glömma att beställa rätt nav **XHS**® **/ XHS II**® navsats separat.

7. Läs noga igenom alla anteckningar för ytterligare viktig informationen. (Information för en propeller eller motor, Noteringras i anslutning till artikelnummer.)

Om inget annat anges: XHS® / XHS II® navsats säljs separat. Se sidorna 40-41 för XHS® / XHS II® nav kit och övrig information om hårdvara. Vortex®, Ballistic® och Apollo® propellrar passar befintliga Mercury Flo-Torq II nav. Kontrollera existerande nav för slitage eller skador och byt ut vid behov med Michigan Wheel XHS® / XHS II® nav.

VIKTIGT: Detta är "allmänna" riktlinje för att bestämma lämplig PROPELLERtorlek för din båt. Prestandaegenskaper kan variera beroende på de många typer av båtar, skrov stilar, laster.

MERCURY®, MARINER®, SEA RAY UTOMBORDARE

40-140 Hk • 4-1/4” Växelhus

- > Avgasutsläpp genom nav & 15 Splines

40 & 50 Hk 4-Takt / Bigfoot ..... Alla år
60 Hk 4-Takt / Bigfoot ..... 1995 & - >
60 Hk (Sea Pro/Marathon) ..... 1995 & - >
65 Hk (Model 650 - 2 Cyl.) ..... < - 1971
65 Hk (Model 650 - 4 Cyl.) 1961-1970
70 Hk 1987-1989
75 Hk (Sea Pro/Marathon) ..... Alla år
75 Hk 2-Takt 1984-2005
75 Hk 4-Takt ..... 2001 & - >

80 Hk 1978-1989
80 Hk (Mariner®) 1978-1983
80 Hk (Model 800; 2 & 4 Cyl.) ..... - > 1977
80 Hk (Yamaha®) 1977-1983
85 Hk (Model 850; 2 & 4 Cyl.) ..... - > 1977
90 Hk (Yamaha®) 1978-1983
90 Hk 2-Takt ..... 1978 & - >
90 Hk 4-Takt ..... 2001 & - >

100 Hk ..... 1988 & - >
115 Hk (Yamaha®) 1978-1983
115 Hk ..... 1978 & - >
115 Hk 4-Takt ..... 2001 & - >
125 Hk 1994-2005
140 Hk (Incluedes Sea Pro/Offshore) 1978-1981
140 Hk (Yamaha®) 1978-1979
Models 900-1150-1500 ..... - > 1977
Inkluderar EFI motorer.

MICHIGAN VORTEX

3 BLADIG ALUMINIUM					4 BLADIG ALUMINIUM				
Dia.	Rot.	Pitch	Blad #	Art.nr #	Dia.	Rot.	Pitch	Blad #	Art.nr #
14	R	11	3	992209	13-7/8	R	11	4	941411
13-3/4	R	13	3	992212	13-7/8	R	13	4	941413
13-1/2	R	15	3	992213	13-3/8	R	15	4	941415
13-1/4	R	17	3	992214	13	R	17	4	941417
13	R	19	3	992215	12-1/2	R	19	4	941419
13	R	21	3	992216					

XHS/XHS II Hub

Use XHS II® Hub Kit

202

USE VÄXELHUS Adapter Ring supplied with propeller.

Refer to Pages 51-52 for Details on Hub Kit Components.

MICHIGAN APOLLO

ROSTFRI STÅLPROPELLER					
Dia.	Rot.	Pitch	Blad #	OEM Art.nr #	Art.nr #
13-3/8	R	15	3		X 993143
13-3/8	L	15	3		X 993153
13-1/4	R	17	3		X 993144
13-1/4	L	17	3		X 993154
13-1/8	R	19	3		X 993145
13-1/8	L	19	3		X 993155
13	R	21	3		X 993146
13	L	21	3		X 993156

XHS/XHS II Hub

Use XHS II® Hub Kit

202

USE VÄXELHUS Adapter Ring supplied with propeller.

Refer to Pages 51-52 for Details on Hub Kit Components.

MICHIGAN VORTEX

Boat Description/	ALUMINIUM PROPELLER					
	Dia.	Rot.	Pitch	Blad #	OEM Art.nr #	Art.nr #
19’-24’ - AL, SK	13-1/2	R	15	3	48-77342A45	031141
17’-20’ - AL, SK	13-1/4	R	17	3	48-77344A45	031142
16’-19’ - AL, SK	13	R	19	3	48-77346A45	031143
15’-18’ - AL, SK	13	R	21	3	48-77348A45	031144
High Performance	12-1/2	R	23	3	48-77350A45	$ 031045
High Performance						

Gumminav Hub Bushing

Use

MWM Fwd Washer 990332

or

MWM Kit 9660-1 (Fwd Washer, Låsbricka, Propellermutter)

See Page 24 for details.

MICHIGAN BALLISTIC

ROSTFRI STÅLPROPELLER									
3 BLADIG BALLISTIC					3 BLADIG BALLISTIC XL				
Dia.	Rot.	Pitch	Blad #	Art.nr #	Dia.	Rot.	Pitch	Blad #	Art.nr #
13-5/8	R	15	3	X 933415					
13-1/2	R	17	3	X 933417					
13-3/8	R	19	3	X 933419					
13-1/8	R	21	3	X 933421					
					13-1/2	R	22	3	X 953422
					13-1/2	R	24	3	X 953424

XHS/XHS II Hub

Use XHS II® Hub Kit

202

USE VÄXELHUS Adapter Ring supplied with propeller.

Refer to Pages 51-52 for Details on Hub Kit Components.

$ Limited Inventory Item.
X To avoid damage or injury, replace standard trim tab with trim tab 822777A1.
J Pontoon Boat Propeller (Extended Cup)

4-8 HÄSTKRAFTER
Ej avgasutsläpp genom nav & Brytpinne

4 Hk 1980-1983
4, 5 Hk Deluxe 1986-1995
5 Hk 4-Takt 1999-2003
6 Hk 1986-2005
6 Hk 4-Takt 1998-2003
7.5 Hk 1980-1983
8 Hk 1986-2005

MICHIGAN MATCH

ALUMINIUM PROPELLER

Båt längd	Dia.	Rot.	Pitch	Blad #	OEM Art.nr #	Art.nr #
Standard	8-1/2	R	9	3	778797	121-012032

121-012032

Gumminav

6-15 HÄSTKRAFTER
Ej avgasutsläpp genom nav & Brytpinne

6 Hk 1966-1979
9.5 Hk 1964-1973
10 Hk 1958-1963
10, 12, 14 Hk*** 1982-1994
8-15 Hk ..... 2000 & - >

MICHIGAN MATCH

ALUMINIUM PROPELLER

Båt längd	Dia.	Rot.	Pitch	Blad #	OEM Art.nr #	Art.nr #
14'-16' - AL	8-1/4	R	8	3	763588	121-012008
12'-14' - LL	8	R	7-1/4	2	763745	121-012005
12'-14' - LL	8-1/4	R	8-1/2	3	763586	121-012007

121-012008

121-012005

Gumminav

8, 9.9-15 HÄSTKRAFTER • 2-1/2" VÄXELHUS
Avgasutsläpp genom nav & 13 SPLINES

8 Hk 4-Takt 1996-2005
9.9 - 15 Hk 2-Takt 1974-2005
9.9, 15 Hk 4-Takt 1995-2001

MICHIGAN MATCH

ALUMINIUM PROPELLER

Båt längd	Dia.	Rot.	Pitch	Blad #	OEM Art.nr #	Art.nr #
14'-16' - AL	10	R	7	3	763456	121-012112
Standard	9-1/2	R	10	3	778772	121-012111

121-012111

121-012112

Gumminav

9.9-15 HÄSTKRAFTER • JOHNSON • 2-1/2" VÄXELHUS
Avgasutsläpp genom nav & 10 SPLINES

9.9 Hk 4-Takt 2002-2007
15 Hk 4-Takt 2002-2007

MICHIGAN MATCH

ALUMINIUM PROPELLER

Båt längd	Dia.	Rot.	Pitch	Blad #	OEM Art.nr #	Art.nr #
14'-19' - AL	9-1/4	R	9	3	5005384	121-062103
14'-19' - AL	9-1/4	R	10	3	5005385	121-062104
14'-16' - LL	9-1/4	R	11	3	5033203	121-062105

121-062103

Gumminav

9.8 HÄSTKRAFTER
Avgasutsläpp genom nav & 12 SPLINES

9.8 Hk 4-Takt ..... 2012 & - >

MICHIGAN MATCH

ALUMINIUM PROPELLER

Båt längd	Dia.	Rot.	Pitch	Blad #	OEM Art.nr #	Art.nr #
	8-1/2	R	7	3	5040538	121-142102
	8-1/2	R	8	3		121-142103

121-142103

Gumminav

*** Motorer endast på europiska marknaden

15 HÄSTKRAFTER
Avgasutsläpp genom nav & 14 SPLINES

15 Hk 4-Takt ..... 2012 & - >

Båt längd	Dia.	Rot.	Pitch	Blad #	OEM Art.nr #	Art.nr #
	ALUMINIUM PROPELLER					
14'-19' - AL	9-1/4	R	8	3		121-142203
Standard	9-1/4	R	9	3	5040590	121-142204
Standard	9-1/4	R	10	3	5040591	121-142205
14'-16' - LL	9-1/4	R	11	3	5040592	121-142206
Upp till 16' - LL	9-1/4	R	12	3		121-142207

121-142206

121-142204 Standard för:
- 20" Axel
- 25" Axel

121-142205 Standard för:
- 15" Axel

Gumminav

10-28 HÄSTKRAFTER
Ej avgasutsläpp genom nav & Brytpinne

10 Hk..... 1951-1957
15 Hk..... 1953-1956
18 Hk..... 1957-1973
20 Hk..... 1969-1973
25 Hk..... 1969-1977
28 Hk..... 1964

Båt längd	Dia.	Rot.	Pitch	Blad #	OEM Art.nr #	Art.nr #
	ALUMINIUM PROPELLER					
CR, HB, SB	9-1/4	R	7	3	388294	121-012102
14'-16' - HL	9	R	9	3	763587	121-012109
12'-14' - LL	9	R	10	3	763583	121-012011
12'-14' - LL	9-1/4	R	11	3		121-012013

121-012102

121-012011

121-012013

Gumminav

14-28 HÄSTKRAFTER
Ej avgasutsläpp genom nav & 13 SPLINES

14 Hk..... 1988-1989
25 Hk..... 1978-1984
25 Hk** ..... 1978-1991; 1994 & - >
28 Hk..... 1986-1996

Båt längd	Dia.	Rot.	Pitch	Blad #	OEM Art.nr #	Art.nr #
	ALUMINIUM PROPELLER					
16'-18' - HL	9	R	9	3	763585	121-012021
15'-17' - AL	9	R	10	3	763589	121-012015
14'-17' - AL	9-1/4	R	11	3	763584	121-012016
14'-17' - LL	9-1/4	R	12	3	763590	121-012030

121-012015

121-012016

121-012030

Gumminav

MICHIGAN MATCH

MICHIGAN VORTEX

MICHIGAN APOLLO

MICHIGAN BALLISTIC

** Commercial & Workhorse motorer

25-30 HÄSTKRAFTER (4-Takt) • 3” VÄXELHUS

Avgasutsläpp genom nav • ! Måste använda växelhusadapterring som levereras med propellern.

25 Hk 4-Takt 2004-2007
30 Hk 4-Takt..... 2004-2007

MICHIGAN VORTEX

Båt längd	ALUMINIUM PROPELLER Dia.	Rot.	Pitch	Blad #	OEM Art.nr #	Art.nr #
20’ & Up - AL	10-1/2	R	9	3		121-992501
17’-20’ - AL	10-1/2	R	10	3		121-992502
17’-20’ - AL	10-1/2	R	11	3		121-992503
15’-18’ - AL	10-1/8	R	12	3		121-992504
13’-15’ - AL	10-1/8	R	13	3		121-992505
Up to 15’ - LL	10-1/8	R	14	3		121-992506

XHS/XHS II

Använd navsats

121-121

! Måste använda växelhusadapterring som levereras med propellern.

121-991244 - Adapterringar

121-992504
Vortex® XHS®
ALUMINIUM Propeller

MICHIGAN BALLISTIC

Dia.	Rot.	Pitch	Blad #	OEM Art.nr #	Art.nr #
10-1/8	R	13	3	X	121-933013
10-1/8	R	15	3	X	121-933015

XHS/XHS II

Använd navsats

121-121

! Måste använda växelhusadapterring som levereras med propellern.

Viktigt: X Trimfenan kan behöva modifieras

15-35 HÄSTKRAFTER • 3” VÄXELHUS

Avgasutsläpp genom nav • ! Måste använda växelhusadapterring som levereras med propellern. • Vortex propeller kan ta i kavitationsplatta på vissa modeller

15 Hk E-TEC®H.O. ..... 2011 & - >
20 Hk 2 Cyl..... 1984-1997
25 Hk (Commercial)..... 1993-2005
25 Hk 2 & 3 Cyl.....1984 & - >
25 Hk E-TEC®.....2009 & - >
30 Hk 2 Cyl.....1984 & - >
30 Hk E-TEC®.....2009 & - >
35 Hk 2 Cyl 1979-1983
35 Hk 3 Cyl 1997-2001

MICHIGAN VORTEX

Båt längd	ALUMINIUM PROPELLER Dia.	Rot.	Pitch	Blad #	OEM Art.nr #	Art.nr #
17’-20’ - AL, SK	10-1/2	R	9	3		121-992501
17’-20’ - AL, SK	10-1/2	R	10	3		121-992502
16’-18’ - AL, SK	10-1/2	R	11	3	765049	121-992503
16’-18’ - AL, SK	10-1/8	R	12	3		121-992504
15’-17’ - AL, SK	10-1/8	R	13	3	778863	121-992505
13’-15’ - AL, SK	10-1/8	R	14	3		121-992506

XHS/XHS II Hub

Använd navsats

121-118

! Måste använda växelhusadapterring som levereras med propellern.

121-991244 - Adapterringar

121-992504
Vortex® XHS®
ALUMINIUM Propeller

MICHIGAN BALLISTIC

Dia.	Rot.	Pitch	Blad #	OEM Art.nr #	Art.nr #
10-1/8	R	13	3		121-933013
10-1/8	R	15	3		121-933015

XHS/XHS II Hub

Använd navsats

121-118

! Måste använda växelhusadapterring som levereras med propellern.

40-50 HÄSTKRAFTER • JOHNSON • 3-1/4” VÄXELHUS

Avgasutsläpp genom nav & 13 SPLINES

40 Hk 4-Takt 1999-2005
50 Hk 4-Takt..... 1999-2005

MICHIGAN VORTEX

ALUMINIUM PROPELLER

3 BLADIG				STOR DIAMETER 3 BLADIG				4 BLADIG			
Dia.	Rot.	Pitch	Art.nr #	Dia.	Rot.	Pitch	Art.nr #	Dia.	Rot.	Pitch	Art.nr #
								11-1/2	R	8	121-992401
				12-1/4	R	9	121-992601	11-1/2	R	9	121-992402
				11-3/4	R	10	121-992602	11-1/2	R	10	121-992403
10-3/8	R	11	121-992404	11-5/8	R	11	121-992603	NEW 4 BLADIG NEW			
10-3/8	R	12	121-992405	11-3/8	R	12	121-992604	10-5/8	R	12	121-941212
10-3/8	R	13	121-992406	11-1/8	R	13	121-992605	10-3/8	R	13	121-941213
10-3/8	R	14	121-992407	11-1/4	R	14	121-992606	10-1/8	R	14	121-941214
10	R	15	121-992408					10-1/8	R	15	121-941215
10	R	16	121-992409								

XHS/XHS II Hub

Använd navsats

121-115

MICHIGAN APOLLO

ROSTFRI STÅLPROPELLER

Dia.	Rot.	Pitch	Blad #	OEM Art.nr #	Art.nr #
10-3/4	R	12	3		121-993405
10-1/2	R	13	3	777021	121-993406
10-3/8	R	14	3	777022	121-993407
10-1/8	R	15	3	777023	121-993408

XHS/XHS II Hub

Använd navsats

121-115

MICHIGAN BALLISTIC

ROSTFRI STÅLPROPELLER

Dia.	Rot.	Pitch	Blad #	OEM Art.nr #	Art.nr #
10-1/8	R	13	3		121-933213
10-1/8	R	15	3		121-933215

XHS/XHS II Hub

Använd navsats

121-115

40-75 HÄSTKRAFTER • SMALL (3-3/8”) VÄXELHUS

Avgasutsläpp genom nav & 13 SPLINES

40 Hk 2 Cyl..... 1984-2005
48 Hk..... 1987-1996
50 Hk 2 Cyl..... 1975-2005
55 Hk.....1976-1979
65 Hk 2 Cyl.....1980-1985
75 Hk 3 Cyl.....1975-1985
Sprint/Formula E.....1986-1992

MICHIGAN VORTEX

ALUMINIUM PROPELLER

3 BLADIG				STOR DIAMETER 3 BLADIG				4 BLADIG			
Dia.	Rot.	Pitch	Art.nr #	Dia.	Rot.	Pitch	Art.nr #	Dia.	Rot.	Pitch	Art.nr #
								11-1/2	R	8	121-992401
								11-1/2	R	9	121-992402
								11-1/2	R	10	121-992403
11-3/4	R	13	121-992301	12-1/2	R	13	121-992311				
11-3/4	R	15	121-992302	12-1/4	R	15	121-992312				
11-3/4	R	17	121-992303								

XHS/XHS II Hub

Använd navsats

121-111

992303

MICHIGAN BALLISTIC

ROSTFRI STÅLPROPELLER

Dia.	Rot.	Pitch	Blad #	OEM Art.nr #	Art.nr #
12-3/8	R	15	3		121-933315
12	R	17	3		121-933317

XHS/XHS II Hub

Använd navsats

121-111

40-75 HÄSTKRAFTER • STORT (4-1/4”) VÄXELHUS

Avgasutsläpp genom nav & 13 SPLINES

40 Hk E-TEC®	2004 & - >	55 Hk 2 Cyl. Commercial	1980 & - >	65 Hk Pontoon Series	2014 & - >
45 Hk 2 Cyl. Commercial	1986-1995	55 Hk E-TEC®	2009 & - >	70 Hk 3 Cyl. Pleasure	1974 & - >
50 Hk E-TEC®	2004 & - >	60 Hk 3 Cyl. Pleasure	1970-1971; 1986-2001	70 Hk 3 Cyl. Commercial	1974-2001
50 Hk 2 Cyl. Commercial	1977-1979	60 Hk E-TEC®	2004 & - >	70 Hk 4-Takt	1998 & - >
50 Hk 2 Cyl. Pleasure	1971-1974	60 Hk 4-Takt	1998 & - >	75 Hk 3 Cyl. Pleasure	1975-1984
50 Hk 3 Cyl. Pleasure	1994-1998	65 Hk 3 Cyl. Pleasure	1972-1973	75 Hk E-TEC®	2004 & - >
55 Hk 3 Cyl.	1968-1969	65 Hk 3 Cyl. Commercial	1984-2001		

MICHIGAN VORTEX

3 BLADIG ALUMINIUM					4 BLADIG ALUMINIUM				
Dia.	Rot.	Pitch	Blad #	Art.nr #	Dia.	Rot.	Pitch	Blad #	Art.nr #
14	R	11	3	121-992209	13-7/8	R	11	4	121-941411
13-3/4	R	13	3	121-992212	13-7/8	R	13	4	121-941413
13-1/2	R	15	3	121-992213	13-3/8	R	15	4	121-941415
13-1/4	R	17	3	121-992214	13	R	17	4	121-941417
13	R	19	3	121-992215	12-1/2	R	19	4	121-941419
13	R	21	3	121-992216					

XHS/ XHS II nav

121-206 / 121-210

Använd ej adapterring som medföljer propeller.

MICHIGAN APOLLO

ROSTFRI STÅLPROPELLER					
Dia.	Rot.	Pitch	Blad #	OEM Art.nr #	Art.nr #
13-3/8	R	15	3	763950	121-993143
13-3/8	L	15	3		121-993153
13-1/4	R	17	3	763951	121-993144
13-1/4	L	17	3		121-993154
13-1/8	R	19	3	763952	121-993145
13-1/8	L	19	3		121-993155
13	R	21	3		121-993146
13	L	21	3		121-993156

XHS/ XHS II nav

121-206 / 121-210

Använd ej adapterring som medföljer propeller.

MICHIGAN BALLISTIC

ROSTFRI STÅLPROPELLER					
Dia.	Rot.	Pitch	Blad #	OEM Art.nr #	Art.nr #
13-5/8	R	15	3		121-933415
13-1/2	R	17	3		121-933417
13-3/8	R	19	3		121-933419
13-1/8	R	21	3		121-933421

XHS/ XHS II nav

121-206 / 121-210

Använd ej adapterring som medföljer propeller.

Viktigt: För 60 Hk & 70 Hk 4-Takt, 1998 & - >, använd XHS II navsats # 121-210.
För alla andra motorer använd XHS navsats # 121-206.

MICHIGAN MATCH

MICHIGAN VORTEX

MICHIGAN APOLLO

MICHIGAN BALLISTIC

85-140 HÄSTKRAFTER • V-4 (4-1/4”) VÄXELHUS

Avgasutsläpp genom nav & 13 SPLINES

85 Hk	1969-1980; 1991-1995	100 Hk	1979-1980; 1989-1993	120 Hk	1986-1994
88 Hk	1981-1996	110 Hk	1986-1989	125 Hk	1971-1972
90 Hk	1981 & - >	112 Hk	1994-1996	130 Hk E-TEC® (20” Axel)	2004-2010
90 Hk E-TEC® (20” Axel)	2004 & - >	115 Hk	1973 & - >	135 Hk	1973-1976
90 Hk Pontoon Series	2014 & - >	115 Hk E-TEC® (20” Axel)	2004 & - >	140 Hk	1977-1994

MICHIGAN VORTEX

3 BLADIG ALUMINIUM					4 BLADIG ALUMINIUM				
Dia.	Rot.	Pitch	Blad #	Art.nr #	Dia.	Rot.	Pitch	Blad #	Art.nr #
14	R	11	3	121-992209	13-7/8	R	11	4	121-941411
13-3/4	R	13	3	121-992212	13-7/8	R	13	4	121-941413
13-1/2	R	15	3	121-992213	13-3/8	R	15	4	121-941415
13-1/4	R	17	3	121-992214	13	R	17	4	121-941417
13	R	19	3	121-992215	12-1/2	R	19	4	121-941419
13	R	21	3	121-992216					

XHS/ XHS II nav

121-206

Använd ej adapterring som medföljer propeller.

MICHIGAN APOLLO

ROSTFRI STÅLPROPELLER					
Dia.	Rot.	Pitch	Blad #	OEM Art.nr #	Art.nr #
13-3/8	R	15	3	763950	121-993143
13-3/8	L	15	3		121-993153
13-1/4	R	17	3	763951	121-993144
13-1/4	L	17	3		121-993154
13-1/8	R	19	3	763952	121-993145
13-1/8	L	19	3		121-993155
13	R	21	3		121-993146
13	L	21	3		121-993156

XHS/ XHS II nav

121-206

Använd ej adapterring som medföljer propeller.

MICHIGAN BALLISTIC

ROSTFRI STÅLPROPELLER									
3 BLADIG BALLISTIC XHS					3 BLADIG BALLISTIC XHS XL				
Dia.	Rot.	Pitch	Blad #	Art.nr #	Dia.	Rot.	Pitch	Blad #	Art.nr #
13-5/8	R	15	3	121-933415					
13-1/2	R	17	3	121-933417					
13-3/8	R	19	3	121-933419					
13-1/8	R	21	3	121-933421					
					13-1/2	R	22	3	121-953422
					13-1/2	R	24	3	121-953424

XHS/ XHS II nav

121-206

Använd ej adapterring som medföljer propeller.

Viktigt: Använd ej adapterring som medföljer propeller.

MICHIGAN MATCH

MICHIGAN VORTEX

MICHIGAN APOLLO

MICHIGAN BALLISTIC

90, 115 & 140 HÄSTKRAFTER • JOHNSON • 4-1/4” VÄXELHUS

Avgasutsläpp genom nav & 15 SPLINES

90 Hk 4-Takt ..... 2002-2005 115 Hk 4-Takt ..... 2002-2005 140 Hk 4-Takt 2002-2005

MICHIGAN VORTEX

3 BLADIG ALUMINIUM					4 BLADIG ALUMINIUM				
Dia.	Rot.	Pitch	Blad #	Art.nr #	Dia.	Rot.	Pitch	Blad #	Art.nr #
14	R	11	3	121-992209	13-7/8	R	11	4	121-941411
13-3/4	R	13	3	121-992212	13-7/8	R	13	4	121-941413
13-1/2	R	15	3	121-992213	13-3/8	R	15	4	121-941415
13-1/4	R	17	3	121-992214	13	R	17	4	121-941417
13	R	19	3	121-992215	12-1/2	R	19	4	121-941419
13	R	21	3	121-992216					

XHS/ XHS II nav

121-225 / 121-226

Använd adapterring som medföljer propeller.

MICHIGAN APOLLO

STAINLESS STEEL PROPELERS					
Dia.	Rot.	Pitch	Blad #	OEM Art.nr #	Art.nr #
13-3/8	R	15	3	763950	121-993143
13-3/8	L	15	3		121-993153
13-1/4	R	17	3	793951	121-993144
13-1/4	L	17	3		121-993154
13-1/8	R	19	3	763952	121-993145
13-1/8	L	19	3		121-993155
13	R	21	3		121-993146
13	L	21	3		121-993156

XHS/ XHS II nav

121-225 / 121-226

Använd adapterring som medföljer propeller.

MICHIGAN BALLISTIC

ROSTFRI STÅLPROPELLER									
3 BLADIG BALLISTIC					3 BLADIG BALLISTIC XL				
Dia.	Rot.	Pitch	Blad #	Art.nr #					
13-5/8	R	15	3	121-933415					
13-1/2	R	17	3	121-933417					
13-3/8	R	19	3	121-933419					
13-1/8	R	21	3	121-933421	13-1/2	R	22	3	121-953422
					13-1/2	R	24	3	121-953424

XHS/ XHS II nav

121-225 / 121-226

Använd adapterring som medföljer propeller.

Viktigt: För 90 Hk & 115 Hk 4-Takt använd XHS II® # 121-225
För 140 Hk 4-Takt använd XHS II® # 121-226
Använd adapterring som medföljer propeller.

MICHIGAN MATCH

MICHIGAN VORTEX

MICHIGAN APOLLO

MICHIGAN BALLISTIC

200 & 225 HÄSTKRAFTER • JOHNSON • 4-3/4” VÄXELHUS

Avgasutsläpp genom nav & 15 SPLINES • Vortex® och Apollo® propellrar har en något mindre diameter än original propellern

200 Hk 4-Takt ..... 2004-2005 225 Hk 4-Takt 2004-2005

MICHIGAN VORTEX

3 BLADIG ALUMINIUM					4 BLADIG ALUMINIUM				
Dia.	Rot.	Pitch	Blad #	Art.nr #	Dia.	Rot.	Pitch	Blad #	Art.nr #
16	R	13	3	121-992001					
15-1/4	R	15	3	121-992002					
16	R	16	3	121-931516					
15	R	17	3	121-992003	15	R	16	4	121-992202
14-1/2	R	19	3	121-992004	14-1/2	R	18	4	121-992203
14-1/4	R	21	3	121-992005	14	R	20	4	121-992204
14	R	23	3	121-992006					

XHS/ XHS II nav 121-204

MICHIGAN APOLLO

STD. 3 BLADIG				LG DIAMETER 3 BLADIG				4 BLADIG			
Dia.	Rot.	Pitch	Art.nr #	Dia.	Rot.	Pitch	Art.nr #	Dia.	Rot.	Pitch	Art.nr #
14-3/8	R	15	121-993042								
14-3/8	L	15	121-993052								
14-1/4	R	17	121-993043	15-1/2	R	17	121-993023	14-5/8	R	16	121-993203
14-1/4	L	17	121-993053	15-1/2	L	17	121-993033	14-5/8	L	16	121-993213
14-1/8	R	19	121-993044	15-1/4	R	19	121-993024	14-3/8	R	18	121-993204
14-1/8	L	19	121-993054	15-1/4	L	19	121-993034	14-3/8	L	18	121-993214
14	R	21	121-993045	14-3/4	R	21	121-993025	14-1/8	R	20	121-993205
14	L	21	121-993055	14-3/4	L	21	121-993035	14-1/8	L	20	121-993215
13-7/8	R	23	121-993046	14-5/8	R	23	121-993026	14	R	22	121-993206
13-7/8	L	23	121-993056	14-5/8	L	23	121-993036	14	L	22	121-993216

XHS/ XHS II nav 121-204

MICHIGAN BALLISTIC

ROSTFRI STÅLPROPELLER

3 BLADIG BALLISTIC					3 BLADIG BALLISTIC XL				
Dia.	Rot.	Pitch	Blad #	Art.nr #	Dia.	Rot.	Pitch	Blad #	Art.nr #
14-7/8	R	15	3	121-933515					
14-3/4	R	17	3	121-933517					
14-3/4	L	17	3	121-937517					
14-1/2	R	19	3	121-933519					
14-1/2	L	19	3	121-937519					
14-3/8	R	21	3	121-933521					
14-3/8	L	21	3	121-937521					
14-1/4	R	23	3	121-933523					
14-1/4	L	23	3	121-937523					
14-1/4	R	25	3	X 121-933525					
				NEW	14-3/4	R	22	3	X 121-953522
				NEW	14-3/4	R	24	3	X 121-953524
				NEW	14-3/4	R	26	3	X 121-953526

XHS/ XHS II nav 121-204

Viktigt: X Trimfenan kan behöva modifieras

MICHIGAN MATCH

MICHIGAN VORTEX

MICHIGAN APOLLO

MICHIGAN BALLISTIC

200-300 HÄSTKRAFTER • EVINRUDE® E-TEC® G2® VÄXELHUS

Avgasutsläpp genom nav & 15 SPLINES

NEW

200 Hk H.O. G2 ..... 2014 & - >	225 Hk H.O. G2 ..... 2014 & - >	250 Hk H.O. G2 ..... 2014 & - >
225 Hk G2 ..... 2014 & - >	250 Hk G2 ..... 2014 & - >	300 Hk G2 ..... 2014 & - >

MICHIGAN VORTEX

3 BLADIG ALUMINIUM					4 BLADIG ALUMINIUM				
Dia.	Rot.	Pitch	Blad #	Art.nr #	Dia.	Rot.	Pitch	Blad #	Art.nr #
16	R	13	3	121-992001					
15-1/4	R	15	3	121-992002					
16	R	16	3	121-931516					
15	R	17	3	121-992003	15	R	16	4	121-992202
14-1/2	R	19	3	121-992004	14-1/2	R	18	4	121-992203
14-1/4	R	21	3	121-992005	14	R	20	4	121-992204
14	R	23	3	121-992006					

XHS/ XHS II nav

121-228

NEW

MICHIGAN APOLLO

STD. 3 BLADIG				LG DIAMETER 3 BLADIG				4 BLADIG			
Dia.	Rot.	Pitch	Art.nr #	Dia.	Rot.	Pitch	Art.nr #	Dia.	Rot.	Pitch	Art.nr #
14-3/8	R	15	121-993042								
14-3/8	L	15	121-993052								
14-1/4	R	17	121-993043	15-1/2	R	17	121-993023	14-5/8	R	16	121-993203
14-1/4	L	17	121-993053	15-1/2	L	17	121-993033	14-5/8	L	16	121-993213
14-1/8	R	19	121-993044	15-1/4	R	19	121-993024	14-3/8	R	18	121-993204
14-1/8	L	19	121-993054	15-1/4	L	19	121-993034	14-3/8	L	18	121-993214
14	R	21	121-993045	14-3/4	R	21	121-993025	14-1/8	R	20	121-993205
14	L	21	121-993055	14-3/4	L	21	121-993035	14-1/8	L	20	121-993215
13-7/8	R	23	121-993046	14-5/8	R	23	121-993026	14	R	22	121-993206
13-7/8	L	23	121-993056	14-5/8	L	23	121-993036	14	L	22	121-993216

XHS/ XHS II nav

121-228

NEW

MICHIGAN BALLISTIC

ROSTFRI STÅLPROPELLER

3 BLADIG BALLISTIC					3 BLADIG BALLISTIC XL				
Dia.	Rot.	Pitch	Blad #	Art.nr #	Dia.	Rot.	Pitch	Blad #	Art.nr #
14-7/8	R	15	3	121-933515					
14-3/4	R	17	3	121-933517					
14-3/4	L	17	3	121-937517					
14-1/2	R	19	3	121-933519					
14-1/2	L	19	3	121-937519					
14-3/8	R	21	3	121-933521					
14-3/8	L	21	3	121-937521					
14-1/4	R	23	3	121-933523					
14-1/4	L	23	3	121-937523	14-3/4	R	22	3	121-953522
14-1/4	R	25	3	121-933525	14-3/4	R	24	3	121-953524
					14-3/4	R	26	3	121-953526
					4 BLADIG BALLISTIC XL				
				NEW	14-1/8	R	23	4	121-963523
				NEW	14-1/8	R	25	4	121-963525
				NEW	14-1/8	R	27	4	121-963527

XHS/ XHS II nav

121-228

NEW

MICHIGAN MATCH | MICHIGAN VORTEX | MICHIGAN APOLLO | MICHIGAN BALLISTIC

90-300 HÄSTKRAFTER • V-6 (4-3/4") VÄXELHUS (Inkluderar E-TEC® & E-TEC® H.O. 25" Axel)

Avgasutsläpp genom nav & 15 SPLINES

90 Hk ..... 1995 & - >
90 Hk E-TEC® (25" Axel) ..... 2004 & - >
100 Hk Commercial ..... 1984 & - >
115 Hk ..... 1995 & - >
115 Hk E-TEC® (25" Axel) ..... 2004 & - >
115 Hk Pontoon Series ..... 2014 & - >
120-140 Hk 1985
130 Hk 1995-1996
130 Hk E-TEC® (25" Axel) 2009-2010
135 Hk ..... 2014 & - >
140 (25") Hk 1989-1994
150 Hk Commercial ..... 1995 & - >
150 Hk (Inkluderar E-TEC®) ..... 1978 & - >
150 Hk Pontoon Series ..... 2014 & - >
155 Hk Commercial ..... 1978 & - >
175 Hk (Inkluderar E-TEC®) ..... 1977 & - >
185 Hk 1984-1985
200 Hk ..... 1976 & - >
225 Hk (Inkluderar E-TEC®) ..... 1986 & - >
235 Hk 1978-1985
250 Hk (Inkluderar E-TEC®) ..... 1991 & - >
275 Hk 1986-1988
300 Hk ..... 1988-1995; 09 & - >
2.6 Liter 1984-1985
3.6 Liter 1986-1987

*För motorer 300 Hk eller högre använd "High Hk adapter" (Art.nr 121-991372).

MICHIGAN VORTEX

3 BLADIG ALUMINIUM					4 BLADIG ALUMINIUM				
Dia.	Rot.	Pitch	Blad #	Art.nr #	Dia.	Rot.	Pitch	Blad #	Art.nr #
16	R	13	3	121-992001					
15-1/4	R	15	3	121-992002					
16	R	16	3	121-931516					
15	R	17	3	121-992003	15	R	16	4	121-992202
14-1/2	R	19	3	121-992004	14-1/2	R	18	4	121-992203
14-1/4	R	21	3	121-992005	14	R	20	4	121-992204
14	R	23	3	121-992006					

XHS/ XHS II nav 121-200 / 121-201

MICHIGAN APOLLO

STD. 3 BLADIG				STOR DIAMETER 3 BLADIG				4 BLADIG			
Dia.	Rot.	Pitch	Art.nr #	Dia.	Rot.	Pitch	Art.nr #	Dia.	Rot.	Pitch	Art.nr #
14-3/8	R	15	121-993042								
14-3/8	L	15	121-993052								
14-1/4	R	17	121-993043	15-1/2	R	17	121-993023	14-5/8	R	16	121-993203
14-1/4	L	17	121-993053	15-1/2	L	17	121-993033	14-5/8	L	16	121-993213
14-1/8	R	19	121-993044	15-1/4	R	19	121-993024	14-3/8	R	18	121-993204
14-1/8	L	19	121-993054	15-1/4	L	19	121-993034	14-3/8	L	18	121-993214
14	R	21	121-993045	14-3/4	R	21	121-993025	14-1/8	R	20	121-993205
14	L	21	121-993055	14-3/4	L	21	121-993035	14-1/8	L	20	121-993215
13-7/8	R	23	121-993046	14-5/8	R	23	121-993026	14	R	22	121-993206
13-7/8	L	23	121-993056	14-5/8	L	23	121-993036	14	L	22	121-993216

XHS/ XHS II nav 121-200 / 121-201

MICHIGAN MATCH

MICHIGAN VORTEX

MICHIGAN APOLLO

MICHIGAN BALLISTIC

MICHIGAN BALLISTIC

ROSTFRI STÅLPROPELLER

3 BLADIG BALLISTIC					3 BLADIG BALLISTIC XL				
Dia.	Rot.	Pitch	Blad #	Art.nr #	Dia.	Rot.	Pitch	Blad #	Art.nr #
14-7/8	R	15	3	121-933515					
14-3/4	R	17	3	121-933517					
14-3/4	L	17	3	121-937517					
14-1/2	R	19	3	121-933519					
14-1/2	L	19	3	121-937519					
14-3/8	R	21	3	121-933521					
14-3/8	L	21	3	121-937521					
14-1/4	R	23	3	121-933523					
14-1/4	L	23	3	121-937523	14-3/4	R	22	3	121-953522
14-1/4	R	25	3	121-933525	14-3/4	R	24	3	121-953524
					14-3/4	R	26	3	121-953526
					4 BLADIG BALLISTIC XL				
					14-1/8	R	23	4	121-963523
					14-1/8	R	25	4	121-963525
					14-1/8	R	27	4	121-963527

XHS/ XHS II nav 121-200 / 121-201

Viktigt: För motorer mellan 1976-1990 använd XHS II® art.nr #121-201
För motorer mellan 1991 & - > använd XHS II® art.nr #121-200

9.9-15 HÄSTKRAFTER
Avgasutsläpp genom nav & 8 SPLINES

9.9 Hk..... 1996-1998 15 Hk..... 1996-1998

MICHIGAN MATCH

Båt längd	ALUMINIUM PROPELLER Dia.	Rot.	Pitch	Blad #	OEM Art.nr #	Art.nr #
16'-20' - AL	9-1/4	R	7	3	48-828152A12	121-032056
14'-20' - AL NEW	9	R	8	3	48-828154A12	121-032053
14'-18' - AL	9	R	9	3	48-828156A12	121-032052
14'-16' - AL	9	R	10-1/2	3	48-828158A12	121-032050

121-032056

Gumminav

25 HÄSTKRAFTER • 3" VÄXELHUS
Avgasutsläpp genom nav & 10 SPLINES • ! Måste använda växelhusadapterring som levereras med propellern.

25 Hk 3 Cyl..... 1995-1998

MICHIGAN VORTEX

Båt längd	ALUMINIUM PROPELLER Dia.	Rot.	Pitch	Blad #	OEM Art.nr #	Art.nr #
	10-1/2	R	9	3		121-992501
	10-1/2	R	10	3		121-992502
15'-19' - AL	10-1/2	R	11	3	48-19638A40	121-992503
15'-17' - AL	10-1/8	R	12	3		121-992504
13'-15' - LL	10-1/8	R	13	3	48-19640A40	121-992505
Up to 14' - LL	10-1/8	R	14	3		121-992506

XHS/ XHS II nav

121-120

! Måste använda växelhusadapterring som levereras med propellern.

121-991244 - Adapter Ringar

121-992504
Vortex® XHS®
ALUMINIUM Propeller

MICHIGAN BALLISTIC

ROSTFRI STÅLPROPELLER Dia.	Rot.	Pitch	Blad #	OEM Art.nr #	Art.nr #
10-1/8	R	13	3		X 121-933013
10-1/8	R	15	3		X 121-933015

XHS/ XHS II nav

121-120

!

Viktigt: X Trimfenan kan behöva modifieras för att få plats med propellern.

MICHIGAN MATCH

MICHIGAN VORTEX

MICHIGAN APOLLO

MICHIGAN BALLISTIC

40-75 HÄSTKRAFTER • 3-1/4” VÄXELHUS

Avgasutsläpp genom nav & 13 SPLINES

40 Hk 1995-1998
50 Hk 1995-1998
70 Hk 1991-1995
75 Hk 1996-1998

MICHIGAN VORTEX

ALUMINIUM PROPELLER

3 BLADIG				STOR DIAMETER 3 BLADIG				4 BLADIG			
Dia.	Rot.	Pitch	Art.nr #	Dia.	Rot.	Pitch	Art.nr #	Dia.	Rot.	Pitch	Art.nr #
								11-1/2	R	8	121-992401
				12-1/4	R	9	121-992601	11-1/2	R	9	121-992402
				11-3/4	R	10	121-992602	11-1/2	R	10	121-992403
10-3/8	R	11	121-992404	11-5/8	R	11	121-992603	NEW 4 BLADIG NEW			
10-3/8	R	12	121-992405	11-3/8	R	12	121-992604	10-5/8	R	12	121-941212
10-3/8	R	13	121-992406	11-1/8	R	13	121-992605	10-3/8	R	13	121-941213
10-3/8	R	14	121-992407	11-1/4	R	14	121-992606	10-1/8	R	14	121-941214
10	R	15	121-992408					10-1/8	R	15	121-941215
10	R	16	121-992409								

XHS/ XHS II nav 121-114

MICHIGAN APOLLO

ROSTFRI STÅLPROPELLER

Dia.	Rot.	Pitch	Blad #	OEM Art.nr #	Art.nr #
10-3/4	R	12	3		121-993405
10-1/2	R	13	3		121-993406
10-3/8	R	14	3		121-993407
10-1/8	R	15	3		121-993408

XHS/ XHS II nav 121-114

MICHIGAN BALLISTIC

ROSTFRI STÅLPROPELLER

Dia.	Rot.	Pitch	Blad #	OEM Art.nr #	Art.nr #
10-1/8	R	13	3		121-933213
10-1/8	R	15	3		121-933215

XHS/ XHS II nav 121-114

85-150 HÄSTKRAFTER • DUAL EXHAUST UNITS • 4-1/4” VÄXELHUS

Avgasutsläpp genom nav & 15 SPLINES

85 Hk 1988-1989
90 Hk 1990-1994
90 Hk L-Drive 1989-1991
120 Hk 1990-1994
120 Hk L-Drive 1989-1991
125 Hk 1988-1989
150 Hk 1989-1994
150 Hk L-Drive 1991

MICHIGAN VORTEX

3 BLADIG ALUMINIUM					4 BLADIG ALUMINIUM				
Dia.	Rot.	Pitch	Blad #	Art.nr #	Dia.	Rot.	Pitch	Blad #	Art.nr #
14	R	11	3	121-992209	13-7/8	R	11	4	121-941411
13-3/4	R	13	3	121-992212	13-7/8	R	13	4	121-941413
13-1/2	R	15	3	121-992213	13-3/8	R	15	4	121-941415
13-1/4	R	17	3	121-992214	13	R	17	4	121-941417
13	R	19	3	121-992215	12-1/2	R	19	4	121-941419
13	R	21	3	121-992216					

XHS/ XHS II nav 121-202

121-941417

MICHIGAN MATCH

MICHIGAN VORTEX

MICHIGAN APOLLO

MICHIGAN BALLISTIC

75-150 HÄSTKRAFTER • USING MERCURY 4-1/4” VÄXELHUS (SE NEDAN)

Avgasutsläpp genom nav & 15 SPLINES

75 Hk ♠ 1999
90 Hk ♠ ..... 1995 & - >
90 Hk L-Drive 1990-1991
120 Hk ♠ ..... 1995 & - >
120 Hk L-Drive 1990-1991
150 Hk 1989-1994
150 Hk L-Drive 1991

MICHIGAN VORTEX

3 BLADIG ALUMINIUM					4 BLADIG ALUMINIUM				
Dia.	Rot.	Pitch	Blad #	Art.nr #	Dia.	Rot.	Pitch	Blad #	Art.nr #
14	R	11	3	121-992209	13-7/8	R	11	4	941411
13-3/4	R	13	3	121-992212	13-7/8	R	13	4	941413
13-1/2	R	15	3	121-992213	13-3/8	R	15	4	941415
13-1/4	R	17	3	121-992214	13	R	17	4	941417
13	R	19	3	121-992215	12-1/2	R	19	4	941419
13	R	21	3	121-992216					

XHS/ XHS II nav

121-202

MÅSTE ANVÄNDA VÄXELHUSADAP-TERRING SOM LEVERERAS MED PROPELLERN.

MICHIGAN APOLLO

ROSTFRI STÅLPROPELLER					
Dia.	Rot.	Pitch	Blad #	OEM Art.nr #	Art.nr #
13-3/8	R	15	3		121-993143
13-3/8	L	15	3		121-993153
13-1/4	R	17	3		121-993144
13-1/4	L	17	3		121-993154
13-1/8	R	19	3		121-993145
13-1/8	L	19	3		121-993155
13	R	21	3		121-993146
13	L	21	3		121-993156

XHS/ XHS II nav

121-202

MÅSTE ANVÄNDA VÄXELHUSADAP-TERRING SOM LEVERERAS MED PROPELLERN.

MICHIGAN BALLISTIC

ROSTFRI STÅLPROPELLER											
3 BLADIG BALLISTIC					3 BLADIG BALLISTIC XL						
Dia.	Rot.	Pitch	Blad #	Art.nr #	Dia. #	Rot.	Pitch	Blad #		Art.nr	
13-5/8	R	15	3	121-933415							
13-1/2	R	17	3	121-933417							
13-3/8	R	19	3	121-933419							
13-1/8	R	21	3	121-933421	13-1/2	R	22	3	X	121-953422	
					13-1/2	R	24	3	X	121-953424	

XHS/ XHS II nav

121-202

MÅSTE ANVÄNDA VÄXELHUSADAP-TERRING SOM LEVERERAS MED PROPELLERN.

Viktigt: X För montering krävs performance trimfena art.nr 121-990404

Force med Mercury växelhus

Trimfena istället för avgasut-
släpp i kavitationsplattan.

Avgasutsläpp endast genom
propellern.

7.5-10 HÄSTKRAFTER
Ej avgasutsläpp genom nav & Brytpinne

BF 7.5 ..... 1978-1987 BF 8 ..... 1987-1999 BF 100 (10 Hk) ..... Alla år

MICHIGAN MATCH

Båt längd	ALUMINIUM PROPELLER Dia.	Rot.	Pitch	Blad #	OEM Art.nr #	Art.nr #
16' & Up - LL	9-1/4	R	7	3		121-012102
14'-16' - LL	9	R	9	3	58130-881-840ZA	121-012109
12'-14' - LL	9	R	10	3		121-012011
12'-14' - LL	9-1/4	R	11	3		121-012013

121-012102

121-012011

121-012013

Gumminav

8-20 HÄSTKRAFTER • 2-1/2" VÄXELHUS
Avgasutsläpp genom nav & 8 SPLINES

BF 8 TH..... 2000 & - > BF 15..... 1991 & - > BF 20 ..... 2003 & - >
BF 9.9 ..... 1988 & - >

MICHIGAN MATCH

Båt längd	ALUMINIUM PROPELLER Dia.	Rot.	Pitch	Blad #	OEM Art.nr #	Art.nr #
15'-17' - AL	9-1/4	R	8	3	58130-ZV4-008AH	121-102003
14'-16' - AL	9-1/4	R	9	3	58130-ZV4-009AH	121-102004
14'-16' - AL NEW	9-1/4	R	9-3/4	3		121-102106
Up to 15' - LL	9-1/4	R	10-1/2	3	58130-ZV4-010AH	121-102005
Up to 15' - LL NEW	9-1/4	R	12	3		121-102107

121-102003

Gumminav

25-30 HÄSTKRAFTER • 3" VÄXELHUS
Avgasutsläpp genom nav & 10 SPLINES • ! Måste använda växelhusadapterring som levereras med propellern.

BF 25 ..... 1994 & - > BF 30..... 1995 & - >

MICHIGAN VORTEX

Båt längd	ALUMINIUM PROPELLER Dia.	Rot.	Pitch	Blad #	OEM Art.nr #	Art.nr #
20' & Up	10-1/2	R	9	3		121-992501
20' & Up	10-1/2	R	10	3		121-992502
17'-20' - AL	10-1/2	R	11	3	48-19638A40	121-992503
15'-18' - AL	10-1/8	R	12	3		121-992504
13'-15' - LL	10-1/8	R	13	3	48-19640A40	121-992505
13'-15' - LL	10-1/8	R	14	3		121-992506

XHS/ XHS II nav

121-119

! Måste använda växelhusadapterring som levereras med propellern.

121-991244 - Adapterringar

121-992504
Vortex® XHS®
ALUMINIUM Propeller

MICHIGAN BALLISTIC

ROSTFRI STÅLPROPELLER Dia.	Rot.	Pitch	Blad #	OEM Art.nr #	Art.nr #
10-1/8	R	13	3		X 121-933013
10-1/8	R	15	3		X 121-933015

XHS/ XHS II nav

121-119

! Måste använda växelhusadapterring som levereras med propellern.

Viktigt: X Trimfenan kan behöva modifieras för att få plats med propellern.

35-60 HÄSTKRAFTER • 3-1/4” VÄXELHUS

Avgasutsläpp genom nav & 13 SPLINES

BF 35 1991-1994
BF 40 ..... 1995 & - >
BF 45 1991-1994
BF50/50A ..... 1995 & - >
BF 60 ..... 2010 & - >

MICHIGAN VORTEX

ALUMINIUM PROPELLER

3 BLADIG				STOR DIAMETER 3 BLADIG				4 BLADIG			
Dia.	Rot.	Pitch	Art.nr #	Dia.	Rot.	Pitch	Art.nr #	Dia.	Rot.	Pitch	Art.nr #
								11-1/2	R	8	121-992401
				12-1/4	R	9	121-992601	11-1/2	R	9	121-992402
				11-3/4	R	10	121-992602	11-1/2	R	10	121-992403
10-3/8	R	11	121-992404	11-5/8	R	11	121-992603	NEW 4 BLADIG NEW			
10-3/8	R	12	121-992405	11-3/8	R	12	121-992604	10-5/8	R	12	121-941212
10-3/8	R	13	121-992406	11-1/8	R	13	121-992605	10-3/8	R	13	121-941213
10-3/8	R	14	121-992407	11-1/4	R	14	121-992606	10-1/8	R	14	121-941214
10	R	15	121-992408					10-1/8	R	15	121-941215
10	R	16	121-992409								

XHS/ XHS II nav 121-113

MICHIGAN APOLLO

ROSTFRI STÅLPROPELLER

Dia.	Rot.	Pitch	Blad #	Nearest Equivalent OEM Art.nr #	Art.nr #
10-3/4	R	12	3	59133-ZV5-012AH	121-993405
10-1/2	R	13	3	59133-ZV5-013AH	121-993406
10-3/8	R	14	3	59133-ZV5-014AH	121-993407
10-1/8	R	15	3	59133-ZV5-015AH	121-993408

XHS/ XHS II nav 121-113

MICHIGAN BALLISTIC

ROSTFRI STÅLPROPELLER

Dia.	Rot.	Pitch	Blad #	OEM Art.nr #	Art.nr #
10-1/8	R	13	3		121-933213
10-1/8	R	15	3		121-933215

XHS/ XHS II nav 121-113

HONDA

MICHIGAN MATCH

MICHIGAN VORTEX

MICHIGAN APOLLO

MICHIGAN BALLISTIC

60-130 HÄSTKRAFTER • 4-1/4” VÄXELHUS

Avgasutsläpp genom nav & 15 SPLINES

BFP 60 ..... 2010 & - >
BF 75 ..... 1995 & - >
BF 90 ..... 1995 & - >
BF 115 1998-2010
BF 130 1998-2004

MICHIGAN VORTEX

3 BLADIG ALUMINIUM					4 BLADIG ALUMINIUM				
Dia.	Rot.	Pitch	Blad #	Art.nr #	Dia.	Rot.	Pitch	Blad #	Art.nr #
14	R	11	3	121-992209	13-7/8	R	11	4	121-941411
13-3/4	R	13	3	121-992212	13-7/8	R	13	4	121-941413
13-1/2	R	15	3	121-992213	13-3/8	R	15	4	121-941415
13-1/4	R	17	3	121-992214	13	R	17	4	121-941417
13	R	19	3	121-992215	12-1/2	R	19	4	121-941419
13	R	21	3	121-992216					

XHS/ XHS II nav

121-202 / 121-207

! MÅSTE ANVÄNDA VÄXELHUSADAPTERRING SOM LEVERERAS MED PROPELLERN.

MICHIGAN APOLLO

ROSTFRI STÅLPROPELLER					
Dia.	Rot.	Pitch	Blad #	OEM Art.nr #	Art.nr #
13-3/8	R	15	3	58133-ZW1-A15P	121-993143
13-3/8	L	15	3		121-993153
13-1/4	R	17	3		121-993144
13-1/4	L	17	3		121-993154
13-1/8	R	19	3		121-993145
13-1/8	L	19	3		121-993155
13	R	21	3		121-993146
13	L	21	3		121-993156

XHS/ XHS II nav

121-202 / 121-207

! MÅSTE ANVÄNDA VÄXELHUSADAPTERRING SOM LEVERERAS MED PROPELLERN.

MICHIGAN BALLISTIC

ROSTFRI STÅLPROPELLER											
3 BLADIG BALLISTIC						3 BLADIG BALLISTIC XL					
Dia.	Rot.	Pitch	Blad #		Art.nr #	Dia.	Rot.	Pitch	Blad #		Art.nr #
13-5/8	R	15	3	X	121-933415						
13-1/2	R	17	3	X	121-933417						
13-3/8	R	19	3	X	121-933419						
13-1/8	R	21	3	X	121-944341	13-1/2	R	22	3	X	121-953422
						13-1/2	R	24	3	X	121-953424

XHS/ XHS II nav

121-202 / 121-207

! MÅSTE ANVÄNDA VÄXELHUSADAPTERRING SOM LEVERERAS MED PROPELLERN.

Viktigt: X Trimfenan kan behöva modifieras
För BF 75 & BF 90 Hk 1995-1998 använd XHS II # 121-202
För BF 75 & BF 90 Hk 1999 & - > använd XHS II # 121-207
För BFP 60, BF 115 & BF 130 Hk 1998 & - > använd XHS II #121-207

115-250 HÄSTKRAFTER • 4-3/4” VÄXELHUS

Avgasutsläpp genom nav & 15 SPLINES

BF 115 ..... 2011 & - >
BF 135 ..... 2004 & - >
BF 150 ..... 2004 & - >
BF 200 ..... 2002 & - >
BF 225 ..... 2002 & - >
BF 250 ..... 2012 & - >

MICHIGAN VORTEX

3 BLADIG ALUMINIUM					4 BLADIG ALUMINIUM				
Dia.	Rot.	Pitch	Blad #	Art.nr #	Dia.	Rot.	Pitch	Blad #	Art.nr #
16	R	13	3	121-992001					
15-1/4	R	15	3	121-992002					
16	R	16	3	121-931516					
15	R	17	3	121-992003	15	R	16	4	121-992202
14-1/2	R	19	3	121-992004	14-1/2	R	18	4	121-992203
14-1/4	R	21	3	121-992005	14	R	20	4	121-992204
14	R	23	3	121-992006					

XHS/ XHS II nav

121-207

MICHIGAN APOLLO

STD. 3 BLADIG				LG DIAMETER 3 BLADIG				4 BLADIG			
Dia.	Rot.	Pitch	Art.nr #	Dia.	Rot.	Pitch	Art.nr #	Dia.	Rot.	Pitch	Art.nr #
14-3/8	R	15	121-993042								
14-3/8	L	15	121-993052								
14-1/4	R	17	121-993043	15-1/2	R	17	121-993023	14-5/8	R	16	121-993203
14-1/4	L	17	121-993053	15-1/2	L	17	121-993033	14-5/8	L	16	121-993213
14-1/8	R	19	121-993044	15-1/4	R	19	121-993024	14-3/8	R	18	121-993204
14-1/8	L	19	121-993054	15-1/4	L	19	121-993034	14-3/8	L	18	121-993214
14	R	21	121-993045	14-3/4	R	21	121-993025	14-1/8	R	20	121-993205
14	L	21	121-993055	14-3/4	L	21	121-993035	14-1/8	L	20	121-993215
13-7/8	R	23	121-993046	14-5/8	R	23	121-993026	14	R	22	121-993206
13-7/8	L	23	121-993056	14-5/8	L	23	121-993036	14	L	22	121-993216

XHS/ XHS II nav

121-207

MICHIGAN MATCH

MICHIGAN VORTEX

MICHIGAN APOLLO

MICHIGAN BALLISTIC

MICHIGAN BALLISTIC

ROSTFRI STÅLPROPELLER

3 BLADIG BALLISTIC					3 BLADIG BALLISTIC XL				
Dia.	Rot.	Pitch	Blad #	Art.nr #	Dia.	Rot.	Pitch	Blad #	Art.nr #
14-7/8	R	15	3	121-933515					
14-3/4	R	17	3	121-933517					
14-3/4	L	17	3	121-937517					
14-1/2	R	19	3	121-933519					
14-1/2	L	19	3	121-937519					
14-3/8	R	21	3	121-933521					
14-3/8	L	21	3	121-937521					
14-1/4	R	23	3	121-933523					
14-1/4	L	23	3	121-937523					
14-1/4	R	25	3	121-933525					
					14-3/4	R	22	3	121-953522
					14-3/4	R	24	3	121-953524
					14-3/4	R	26	3	121-953526
					4 BLADIG BALLISTIC XL				
					NEW 14-1/8	R	23	4	121-963523
					NEW 14-1/8	R	25	4	121-963525
					NEW 14-1/8	R	27	4	121-963527

XHS/ XHS II nav

121-207

4-6 HÄSTKRAFTER
Avgasutsläpp genom nav & 12 SPLINES

NEW

4 Hk 4-Takt..... 1999 & - >
4 Hk 2-Takt..... 1987 & - >
5 Hk 2-Takt..... 1987 & - >
6 Hk 4-Takt ..... 1999 & - >

MICHIGAN MATCH

Båt längd	Dia.	Rot.	Pitch	Blad #	OEM Art.nr #	Art.nr #
	ALUMINIUM PROPELLER					
Standard NEW	7-7/8	R	8	3	48-812950A02	121-032055

* Standard for 4-Takt models.

121-032055

Gumminav

6-15 HÄSTKRAFTER • 2-1/2” VÄXELHUS
Avgasutsläpp genom nav & 8 SPLINES

6 Hk 2-Takt (Inkluderar Merc 6)..... 1986-2002
8 Hk 2-Takt (Inkluderar Merc 8)..... 1986-2005
8 Hk 4-Takt (Ej Bigfoot) 1995-2004
9.9 Hk 2-Takt (Inkluderar Merc 9.9) 1986-2005
9.9 Hk 4-Takt (Ej Bigfoot) 1995-2004
10 Hk..... 1995 & - >
10 Hk (Sea Pro/Marathon)..... 1995-2001
15 Hk (Sea Pro/Marathon)..... 1995-2001
15 Hk 2-Takt 1989-2005
15 Hk 4-Takt 1999-2006

MICHIGAN MATCH

Båt längd	Dia.	Rot.	Pitch	Blad #	OEM Art.nr #	Art.nr #
	ALUMINIUM PROPELLER					
15’-20’ - AL	9-1/4	R	7	3	48-828152A12	121-032056
14’-20’ - AL NEW	9	R	8	3	48-828154A12	121-032053
14’-19’ - AL	9	R	9	3	48-828156A12	121-032052
14’-16’ - AL	9	R	10-1/2	3	48-828158A12	121-032050

121-032056

Gumminav

8-9.9 HÄSTKRAFTER (4-Takt) • 2-1/2” VÄXELHUS
Avgasutsläpp genom nav & 12 SPLINES

8 Hk 4-Takt (Ej Bigfoot) ..... 2005 & - >
9.9 Hk 4-Takt (Ej Bigfoot) ..... 2005 & - >

MICHIGAN MATCH

Båt längd	Dia.	Rot.	Pitch	Blad #	OEM Art.nr #	Art.nr #
	ALUMINIUM PROPELLER					
14’-17’ - AL	8-1/2	R	7	3	48-897614A10	121-142102
13’-16’ - AL	8-1/2	R	8	3	48-897618A10	121-142103

121-142103

Gumminav

9.9-20 HÄSTKRAFTER
Avgasutsläpp genom nav & 14 SPLINES

9.9 Hk Bigfoot..... 2005 & - >
15 Hk 4-Takt..... 2007 & - >
20 Hk 4-Takt ..... 2007 & - >

MICHIGAN MATCH

Båt längd	Dia.	Rot.	Pitch	Blad #	OEM Art.nr #	Art.nr #
	ALUMINIUM PROPELLER					
15’-19’ - AL	9-1/4	R	8	3	48-897748A11	121-142203
Standard	9-1/4	R	9	3	48-897750A11	*121-142204
Standard	9-1/4	R	10	3	48-897752A11	*121-142205
Up to 16’ - LL	9-1/4	R	11	3	48-897754A11	121-142206
Up to 16’ - LL NEW	9-1/4	R	12	3		121-142207

121-142206

121-142204 Standard för:
- 15 Hk 4-Takt

121-142205 Standard för:
- 20 Hk 4-Takt

Gumminav
Hub
Bushing

9.9-25 HÄSTKRAFTER • 3” VÄXELHUS

Avgasutsläpp genom nav & 10 SPLINES • ! Måste använda växelhusadapterring som levereras med propellern.

9.9 Hk 4-Sroke Bigfoot/Sail..... 1999-2005
15 Hk 4-Takt Bigfoot/Sail..... 1999-2005
18 Hk (Mercury®)..... 1980-1985
20 Hk 2-Takt (Mercury®) 1986-2002
25 Hk 2-Takt (Mercury®) 1980-2005
25 Hk 2-Takt (Mariner®).....1985 & - >
25 Hk (Sea Pro/Marathon) .....Alla år

MICHIGAN VORTEX — ALUMINIUM PROPELLER

Båt längd	Dia.	Rot.	Pitch	Blad #	OEM Art.nr #	Art.nr #
HB, SB	10-1/2	R	9	3		992501
19’ & Up	10-1/2	R	10	3		992502
15’-19’	10-1/2	R	11	3	48-19638A40	992503
13’-17’	10-1/8	R	12	3	48-19639A40	992504
13’-17’	10-1/8	R	13	3	48-19640A40	992505
Up to 14’	10-1/8	R	14	3		992506

XHS/ XHS II nav

121-120

! Måste använda växelhusadapterring som levereras med propellern.

MICHIGAN BALLISTIC — ROSTFRI STÅLPROPELLER

Dia.	Rot.	Pitch	Blad #	OEM Art.nr #	Art.nr #
10-1/8	R	13	3	48-19644A5	933013
10-1/8	R	15	3		933015

XHS/ XHS II nav

121-120

! Måste använda växelhusadapterring som levereras med propellern.

15-25 HÄSTKRAFTER • MARINER

Ej avgasutsläpp genom nav & Brytpinne

15 Hk..... 1976-1981
15A 1979-1982
W15 1977-1985
20 Hk.....1976-1979
25 Hk.....1977-1979

MICHIGAN MATCH — ALUMINIUM PROPELLER

Båt längd	Dia.	Rot.	Pitch	Blad #	OEM Art.nr #	Art.nr #
HB, SB	9-1/4	R	7	3	48-96628	121-012102
12’-14’ - HL	9	R	9	3		121-012109
12’-14’ - HL	9	R	10	3	48-96625	121-012011
12’-14’ - LL	9-1/4	R	11	3	48-96623	121-012013

121-012102

121-012011

121-012013

Gumminav

MERCURY / MARINER / SEA RAY

25-30 HÄSTKRAFTER 4-Takt • MERCURY • 3” VÄXELHUS

Avgasutsläpp genom nav & 10 SPLINES • ! Måste använda växelhusadapterring som levereras med propellern.

25 Hk 4-Takt (Ej Bigfoot)..... 2006 & - >
30 Hk 4-Takt (Ej Bigfoot).....2006 & - >

MICHIGAN VORTEX — ALUMINIUM PROPELLER

Båt längd	Dia.	Rot.	Pitch	Blad #	OEM Art.nr #	Art.nr #
16’-20’ - AL	10-1/2	R	9	3		121-992501
14’-18’ - AL	10-1/2	R	10	3		121-992502
14’-18’ - AL	10-1/2	R	11	3		121-992503
14’-18’ - AL	10-1/8	R	12	3		121-992504
12’-16’ - AL	10-1/8	R	13	3		121-992505
12’-16’ - AL	10-1/8	R	14	3		121-992506

XHS/ XHS II nav

121-122

! Måste använda växelhusadapterring som levereras med propellern.

40-65 HÄSTKRAFTER • 3-1/4” VÄXELHUS

Avgasutsläpp genom nav & 13 SPLINES

40 Hk (Model 402) 1974-1976
50 Hk (Model 500) 1974-1976
60 Hk (Mariner®) 1976
65 Hk (Model 650) 1972-1976

MICHIGAN VORTEX

ALUMINIUM PROPELLER

3 BLADIG				STOR DIAMETER 3 BLADIG				4 BLADIG			
Dia.	Rot.	Pitch	Art.nr #	Dia.	Rot.	Pitch	Art.nr #	Dia.	Rot.	Pitch	Art.nr #
								11-1/2	R	8	121-992401
				12-1/4	R	9	121-992601	11-1/2	R	9	121-992402
				11-3/4	R	10	121-992602	11-1/2	R	10	121-992403
10-3/8	R	11	121-992404	11-5/8	R	11	121-992603	NEW 4 BLADIG NEW			
10-3/8	R	12	121-992405	11-3/8	R	12	121-992604	10-5/8	R	12	121-941212
10-3/8	R	13	121-992406	11-1/8	R	13	121-992605	10-3/8	R	13	121-941213
10-3/8	R	14	121-992407	11-1/4	R	14	121-992606	10-1/8	R	14	121-941214
10	R	15	121-992408					10-1/8	R	15	121-941215
10	R	16	121-992409								

XHS/ XHS II nav 121-114

MICHIGAN APOLLO

ROSTFRI STÅLPROPELLER

Dia.	Rot.	Pitch	Blad #	OEM Art.nr #	Art.nr #
10-3/4	R	12	3		121-993405
10-1/2	R	13	3		121-993406
10-3/8	R	14	3		121-993407
10-1/8	R	15	3		121-993408

XHS/ XHS II nav 121-114

MICHIGAN BALLISTIC

ROSTFRI STÅLPROPELLER

Dia.	Rot.	Pitch	Blad #	OEM Art.nr #	Art.nr #
10-1/8	R	13	3		121-933213
10-1/8	R	15	3		121-933215

XHS/ XHS II nav 121-114

MICHIGAN APOLLO

MICHIGAN BALLISTIC

25-70 HÄSTKRAFTER • 3-1/4” VÄXELHUS

Avgasutsläpp genom nav & 13 SPLINES

25 Hk 4-Takt/Bigfoot 1999-2005
30 Hk 2-Takt 1994-2002
30 Hk 4-Takt 1999-2005
30 Hk (Sea Pro/Marathon)..... 1994 & - >
35 Hk..... 1984-1989
40 Hk 2-Takt (Inkluderar Model 402)..... 1977 & - >

40 Hk 4-Takt (Ej Bigfoot) .....1997 & - >
40 Hk (Sea Pro/Marathon).....1977 & - >
45 Hk.....1986-1989
48 Hk (Mariner®).....Alla år
50 Hk 2-Takt (Inkluderar Model 500) .....1977 & - >

50 Hk 4-Takt (Ej Bigfoot).....1995 & - >
55 Hk (Mercury/Sea Pro/Marathon).....1995 & - >
60 Hk 2-Takt .....1978 & - >
60 Hk 4-Takt (Ej Bigfoot).....2001 & - >
70 Hk (Inkluderar Model 700) ..... - > 1983

MICHIGAN VORTEX

ALUMINIUM PROPELLER

3 BLADIG				STOR DIAMETER 3 BLADIG				4 BLADIG			
Dia.	Rot.	Pitch	Art.nr #	Dia.	Rot.	Pitch	Art.nr #	Dia.	Rot.	Pitch	Art.nr #
								11-1/2	R	8	121-992401
				12-1/4	R	9	121-992601	11-1/2	R	9	121-992402
				11-3/4	R	10	121-992602	11-1/2	R	10	121-992403
10-3/8	R	11	121-992404	11-5/8	R	11	121-992603	NEW 4 BLADIG NEW			
10-3/8	R	12	121-992405	11-3/8	R	12	121-992604	10-5/8	R	12	121-941212
10-3/8	R	13	121-992406	11-1/8	R	13	121-992605	10-3/8	R	13	121-941213
10-3/8	R	14	121-992407	11-1/4	R	14	121-992606	10-1/8	R	14	121-941214
10	R	15	121-992408					10-1/8	R	15	121-941215
10	R	16	121-992409								

XHS/ XHS II nav 121-114

MICHIGAN APOLLO

ROSTFRI STÅLPROPELLER

Dia.	Rot.	Pitch	Blad #	OEM Art.nr #	Art.nr #
10-3/4	R	12	3	48-855856A5	121-993405
10-1/2	R	13	3	48-855858A5	121-993406
10-3/8	R	14	3	48-855860A5	121-993407
10-1/8	R	15	3	48-855862A5	121-993408

XHS/ XHS II nav 121-114

MICHIGAN BALLISTIC

ROSTFRI STÅLPROPELLER

Dia.	Rot.	Pitch	Blad #	OEM Art.nr #	Art.nr #
10-1/8	R	13	3		121-933213
10-1/8	R	15	3		121-933215

XHS/ XHS II nav 121-114

Viktigt: Mercury® Reflex® navsystem är inte kompatibelt med Michigan Wheel XHS navsystem.

MICHIGAN MATCH

MICHIGAN VORTEX

MICHIGAN APOLLO

MICHIGAN BALLISTIC

40-140 HÄSTKRAFTER • 4-1/4” VÄXELHUS

Avgasutsläpp genom nav & 15 SPLINES

40 & 50 Hk 4-Takt / Bigfoot	Alla år	75 Hk 2-Takt	1984-2005	100 Hk	1988 & - >
40 Hk Command - >st	2014 & - >	75 Hk 4-Takt	2001 & - >	115 Hk (Yamaha®)	1978-1983
50 Hk Command - >st	2014 & - >	80 Hk	1978-1989	115 Hk	1978 & - >
60 Hk 4-Takt / Bigfoot	1995 & - >	80 Hk (Mariner®)	1978-1983	115 Hk 4-Takt*	2001 & - >
60 Hk (Sea Pro/Marathon)	1995 & - >	80 Hk (Model 800; 2 & 4 Cyl.)	- > 1977	125 Hk	1994 & - >
60 Hk Command - >st	2014 & - >	80 Hk (Yamaha®)	1977-1983	140 Hk (Incluedes Sea Pro/Offshore)	1978-1981
65 Hk (Model 650 - 2 Cyl.)	- > 1971	85 Hk (Model 850; 2 & 4 Cyl.)	- > 1977	140 Hk (Yamaha®)	1978-1979
65 Hk (Model 650 - 4 Cyl.)	1961-1970	90 Hk (Yamaha®)	1978-1983	Models 900-1150-1500	- > 1977
70 Hk	1987-1989	90 Hk 2-Takt	1978 & - >	Inkluderar EFI, OptiMax, Pro XS motorer.	
75 Hk (Sea Pro/Marathon)	Alla år	90 Hk 4-Takt (Not Command - >st)	2001 & - >		

MICHIGAN VORTEX

3 BLADIG ALUMINIUM					4 BLADIG ALUMINIUM				
Dia.	Rot.	Pitch	Blad #	Art.nr #	Dia.	Rot.	Pitch	Blad #	Art.nr #
14	R	11	3	121-992209	13-7/8	R	11	4	121-941411
13-3/4	R	13	3	121-992212	13-7/8	R	13	4	121-941413
13-1/2	R	15	3	121-992213	13-3/8	R	15	4	121-941415
13-1/4	R	17	3	121-992214	13	R	17	4	121-941417
13	R	19	3	121-992215	12-1/2	R	19	4	121-941419
13	R	21	3	121-992216					

XHS/ XHS II nav

121-202

Måste använda växelhusadapterring som levereras med propellern.

MICHIGAN APOLLO

ROSTFRI STÅLPROPELLER					
Dia.	Rot.	Pitch	Blad #	OEM Art.nr #	Art.nr #
13-3/8	R	15	3	X	121-993143
13-3/8	L	15	3	X	121-993153
13-1/4	R	17	3	X	121-993144
13-1/4	L	17	3	X	121-993154
13-1/8	R	19	3	X	121-993145
13-1/8	L	19	3	X	121-993155
13	R	21	3	X	121-993146
13	L	21	3	X	121-993156

XHS/ XHS II nav

121-202

Måste använda växelhusadapterring som levereras med propellern.

MICHIGAN BALLISTIC

ROSTFRI STÅLPROPELLER									
3 BLADIG BALLISTIC					3 BLADIG BALLISTIC XL				
Dia.	Rot.	Pitch	Blad #	Art.nr #	Dia.	Rot.	Pitch	Blad #	Art.nr #
13-5/8	R	15	3	121-933415					
13-1/2	R	17	3	121-933417					
13-3/8	R	19	3	121-933419					
13-1/8	R	21	3	121-933421					
					13-1/2	R	22	3	X 121- 953422
					13-1/2	R	24	3	X 121-953424

XHS/ XHS II nav

121-202

Måste använda växelhusadapterring som levereras med propellern.

Viktigt: X Byt ut original trimfena mot high performance trimfena art.nr 121-990404

MICHIGAN MATCH

MICHIGAN VORTEX

MICHIGAN APOLLO

MICHIGAN BALLISTIC

90-300 HÄSTKRAFTER • V-6 (4-3/4") VÄXELHUS

Avgasutsläpp genom nav & 15 SPLINES

90 Hk Command - >st ..... 2014 & - >
115 Hk Command - >st ..... 2014 & - >
135 Hk ..... 1987 & - >
150 Hk ..... 1978 & - >
Öka 4" stigning vid dubbelmontage
Inkluderar DFI, EFI, Magnum, Offshore,
Optimax, Sea Pro XRI, Marathon & Verado.

150 Hk (Yamaha*) 1979-1983
175 Hk ..... 1978 & - >
175 Hk (Yamaha*) 1978-1979
200 Hk ..... 1978 & - >
220 Hk 1987-1988
225 Hk ..... 1980 & - >
225 Hk (Sea Pro/Marathon) ..... Alla år

250 Hk ..... 1994 & - >
275 Hk 1990-1994
300 Hk ..... 1983; 1999 & - >
3.4 Litre 1984-1986

*For motorer 300 Hk or eller högre använd "High Hk navet" (art.nr 121-991372)

MICHIGAN VORTEX

3 BLADIG ALUMINIUM					4 BLADIG ALUMINIUM			
Dia.	Rot.	Pitch	Blad #	Art.nr #	Dia.	Rot.	Pitch	Art.nr #
16	R	13	3	121-992001				
15-1/4	R	15	3	121-992002				
16	R	16	3	121-931516				
15	R	17	3	121-992003	15	R	16	121-992202
14-1/2	R	19	3	121-992004	14-1/2	R	18	121-992203
14-1/4	R	21	3	121-992005	14	R	20	121-992204
14	R	23	3	121-992006				

XHS/ XHS II nav 121-202

MICHIGAN APOLLO

STD. 3 BLADIG					LG DIAMETER 3 BLADIG					4 BLADIG				
Dia.	Rot	Pitch		Art.nr #	Dia.	Rot.	Pitch		Art.nr #	Dia.	Rot.	Pitch		Art.nr #
14-3/8	R	15	X	121-993042										
14-3/8	L	15	X	121-993052										
14-1/4	R	17	X	121-993043	15-1/2	R	17	X	121-993023	14-5/8	R	16	X	121-993203
14-1/4	L	17	X	121-993053	15-1/2	L	17	X	121-993033	14-5/8	L	16	X	121-993213
14-1/8	R	19	X	121-993044	15-1/4	R	19	X	121-993024	14-3/8	R	18	X	121-993204
14-1/8	L	19	X	121-993054	15-1/4	L	19	X	121-993034	14-3/8	L	18	X	121-993214
14	R	21	X	121-993045	14-3/4	R	21	X	121-993025	14-1/8	R	20	X	121-993205
14	L	21	X	121-993055	14-3/4	L	21	X	121-993035	14-1/8	L	20	X	121-993215
13-7/8	R	23	X	121-993046	14-5/8	R	23	X	121-993026	14	R	22	X	121-993206
13-7/8	L	23	X	121-993056	14-5/8	L	23	X	121-993036	14	L	22	X	121-993216

XHS/ XHS II nav 121-202

MICHIGAN MATCH

MICHIGAN VORTEX

MICHIGAN APOLLO

MICHIGAN BALLISTIC

MICHIGAN BALLISTIC

ROSTFRI STÅLPROPELLER

3 BLADIG BALLISTIC					3 BLADIG BALLISTIC XL				
Dia.	Rot.	Pitch	Blad #	Art.nr #	Dia.	Rot.	Pitch	Blad #	Art.nr #
14-7/8	R	15	3	X 121-933515					
14-3/4	R	17	3	X 121-933517					
14-3/4	L	17	3	X 121-937517					
14-1/2	R	19	3	X 121-933519					
14-1/2	L	19	3	X 121-937519					
14-3/8	R	21	3	X 121-933521					
14-3/8	L	21	3	X 121-937521					
14-1/4	R	23	3	X 121-933523					
14-1/4	L	23	3	X 121-937523					
14-1/4	R	25	3	X 121-933525					
					14-3/4	R	22	3	X121- 953522
					14-3/4	R	24	3	X 121-953524
					14-3/4	R	26	3	X 121-953526

4 BLADIG BALLISTIC XL

NEW	14-1/8	R	23	4	121-963523
NEW	14-1/8	R	25	4	121-963525
NEW	14-1/8	R	27	4	121-963527

XHS/ XHS II nav 121-202

Viktigt: X Byt ut original trimfena mot high performance trimfena art.nr 121-990404

8-9.8 HÄSTKRAFTER (4-Takt) • 2-1/2” VÄXELHUS
Avgasutsläpp genom nav & 12 SPLINES

8 Hk 4-Takt..... 2005 & - >
9.8 Hk 4-Takt.....2005 & - >

MICHIGAN MATCH

ALUMINIUM PROPELLER

Dia.	Rot.	Pitch	Blad #	OEM Art.nr #	Art.nr #
8-1/2	R	7	3	3B2B645140	121-142102
8-1/2	R	8	3	3B2B645151	121-142103

121-142103

121-142102 Standard för:
- NSF8
- NSF9.8 (Lång Axel)

121-142103 Standard för:
- NS8B (Lång Axel)
- NS9.9B (Lång Axel)
- NSF9.8 (Kort Axel)

Gumminav

9.9-20 HÄSTKRAFTER • 2-1/2” VÄXELHUS
Avgasutsläpp genom nav & 14 SPLINES

9.9 Hk 2-Takt ..... 1984 & - >
9.9 Hk 4-Takt 2000-2003
12 Hk..... 1985-1988
15 Hk 2-Takt.....1985 & - >
15 Hk 4-Takt.....2000 & - >
18 Hk 2-Takt.....1985 & - >
18 Hk 4-Takt 2001-2008
20 Hk 4-Takt .....2007 & - >

MICHIGAN MATCH

ALUMINIUM PROPELLER

Båt längd	Dia.	Rot.	Pitch	Blad #	OEM Art.nr #	Art.nr #
15’-19’ - AL	9-1/4	R	8	3	3BAB645161	121-142203
14’-17’ - AL	9-1/4	R	9	3	362B641010	121-142204
Up to 16’ - LL	9-1/4	R	10	3	362B641080	121-142205
Up to 16’ - LL	9-1/4	R	11	3		121-142206
Up to 16’ - LL NEW	9-1/4	R	12	3		121-142207

121-142206

121-142204 Standard för:
- NS9.9 / NSF 9.9 (Kort Axel)
- NS15 / NSF15 (Kort Axel)
- NS18
- NSF18 (Lång Axel)
- NSF20 (Lång Axel)

121-142203 Standard for:
- NS9.9 (Lång Axel)
- NSF9.9 (Lång Axel)
- NS15 (Lång Axel)

121-142205 Standard for:
- NSF15 (Kort Axel)
- NSF18 (Kort Axel)
- NSF20 (Kort Axel)

Gumminav

25-30 HÄSTKRAFTER • 3” VÄXELHUS
Avgasutsläpp genom nav & 10 SPLINES • ! Måste använda växelhusadapterring som levereras med propellern.

25 Hk..... 1986-2001
25 Hk 4-Takt ..... 2002 & - >
30 Hk.....1985-2001
30 Hk 4-Takt .....2002 & - >

MICHIGAN VORTEX

ALUMINIUM PROPELLER

Båt längd	Dia.	Rot.	Pitch	Blad #	OEM Art.nr #	Art.nr #
16’-20’ - AL	10-1/2	R	9	3	346-64101-5	121-992501
14’-18’ - AL	10-1/2	R	10	3	346-64102-5	121-992502
14’-18’ - AL	10-1/2	R	11	3	346-64103-5	121-992503
14’-18’ - AL	10-1/8	R	12	3		121-992504
12’-16’ - AL	10-1/8	R	13	3	346-64104-5	121-992505
12’-16’ - AL	10-1/8	R	14	3		121-992506

XHS/
XHS II nav

121-122

! MÅSTE ANVÄNDA VÄXELHUSADAPTERRING SOM LEVERERAS MED PROPELLERN.

121-992504
Vortex® XHS®
ALUMINIUM Propeller

MICHIGAN MATCH MICHIGAN VORTEX MICHIGAN APOLLO MICHIGAN BALLISTIC

35-50 HÄSTKRAFTER • 3-1/4” VÄXELHUS

Avgasutsläpp genom nav & 13 SPLINES

35 Hk (35B Only) ..... - > 1984
40 Hk (Inkluderar TLDI) ..... 1984 & - >
MFS40 ..... 2015 & - >
50 Hk (Except 50C - Inkluderar TLDI) ..... 1992 & - >
MSF50 ..... 2015 & - >

MICHIGAN VORTEX

ALUMINIUM PROPELLER

3 BLADIG				STOR DIAMETER 3 BLADIG				4 BLADIG			
Dia.	Rot.	Pitch	Art.nr #	Dia.	Rot.	Pitch	Art.nr #	Dia.	Rot.	Pitch	Art.nr #
								11-1/2	R	8	121-992401
				12-1/4	R	9	121-992601	11-1/2	R	9	121-992402
				11-3/4	R	10	121-992602	11-1/2	R	10	121-992403
10-3/8	R	11	121-992404	11-5/8	R	11	121-992603	NEW 4 BLADIG NEW			
10-3/8	R	12	121-992405	11-3/8	R	12	121-992604	10-5/8	R	12	121-941212
10-3/8	R	13	121-992406	11-1/8	R	13	121-992605	10-3/8	R	13	121-941213
10-3/8	R	14	121-992407	11-1/4	R	14	121-992606	10-1/8	R	14	121-941214
10	R	15	121-992408					10-1/8	R	15	121-941215
10	R	16	121-992409								

XHS/ XHS II nav 121-116

MICHIGAN APOLLO

ROSTFRI STÅLPROPELLER

Dia.	Rot.	Pitch	Blad #	OEM Art.nr #	Art.nr #
10-3/4	R	12	3	PT4050P12	121-993405
10-1/2	R	13	3	PT4050P13	121-993406
10-3/8	R	14	3	PT4050P14	121-993407
10-1/8	R	15	3	PT4050P15	121-993408

XHS/ XHS II nav 121-116

MICHIGAN BALLISTIC

ROSTFRI STÅLPROPELLER

Dia.	Rot.	Pitch	Blad #	OEM Art.nr #	Art.nr #
10-1/8	R	13	3		121-933213
10-1/8	R	15	3		121-933215

XHS/ XHS II nav 121-116

50-70 HÄSTKRAFTER • 3-1/4” VÄXELHUS

Avgasutsläpp genom nav & 13 SPLINES

50 Hk (50C Only) 1987-1991
55 Hk 1981-1988
60A 1986-1999
70A & 70B 1981-1995

MICHIGAN VORTEX

ALUMINIUM PROPELLER

3 BLADIG				STOR DIAMETER 3 BLADIG				4 BLADIG			
Dia.	Rot.	Pitch	Art.nr #	Dia.	Rot.	Pitch	Art.nr #	Dia.	Rot.	Pitch	Art.nr #
								11-1/2	R	8	121-992401
								11-1/2	R	9	121-992402
								11-1/2	R	10	121-992403
11-3/4	R	13	121-992301	12-1/2	R	13	121-992311				
11-3/4	R	15	121-992302	12-1/4	R	15	121-992312				
11-3/4	R	17	121-992303								

XHS/ XHS II nav 121-112

MICHIGAN BALLISTIC

ROSTFRI STÅLPROPELLER

Dia.	Rot.	Pitch	Blad #	OEM Art.nr #	Art.nr #
12-3/8	R	15	3		X 121-933315
12	R	17	3		X 121-933317

XHS/ XHS II nav 121-112

Viktigt: X Trimfenan kan behöva modifieras

60-90 HÄSTKRAFTER • 4-1/4” VÄXELHUS

Avgasutsläpp genom nav & 15 SPLINES

BFT60 ..... 2014 & - >
BFW60 ..... 2014 & - >
BFT75 ..... 2014 & - >
BFT90 ..... 2014 & - >

MICHIGAN VORTEX

3 BLADIG ALUMINIUM					4 BLADIG ALUMINIUM				
Dia.	Rot.	Pitch	Blad #	Art.nr #	Dia.	Rot.	Pitch	Blad #	Art.nr #
14	R	11	3	121-992209	13-7/8	R	11	4	121-941411
13-3/4	R	13	3	121-992212	13-7/8	R	13	4	121-941413
13-1/2	R	15	3	121-992213	13-3/8	R	15	4	121-941415
13-1/4	R	17	3	121-992214	13	R	17	4	121-941417
13	R	19	3	121-992215	12-1/2	R	19	4	121-941419
13	R	21	3	121-992216					

XHS/ XHS II nav

121-207

! Måste använda växelhusadapterring som levereras med propellern.

MICHIGAN APOLLO

ROSTFRI STÅLPROPELLER					
Dia.	Rot.	Pitch	Blad #	OEM Art.nr #	Art.nr #
13-3/8	R	15	3	58133-ZW1-A15	121-993143
13-3/8	L	15	3		121-993153
13-1/4	R	17	3	58133-ZW1-A17	121-993144
13-1/4	L	17	3		121-993154
13-1/8	R	19	3	58133-ZW1-A19	121-993145
13-1/8	L	19	3		121-993155
13	R	21	3	58133-ZW1-A21	121-993146
13	L	21	3		121-993156

XHS/ XHS II nav

121-207

! Måste använda växelhusadapterring som levereras med propellern.

MICHIGAN BALLISTIC

ROSTFRI STÅLPROPELLER									
3 BLADIG BALLISTIC					3 BLADIG BALLISTIC XL				
Dia.	Rot.	Pitch	Blad #	Art.nr #	Dia.	Rot.	Pitch	Blad #	Art.nr #
13-5/8	R	15	3	X 121-933415					
13-1/2	R	17	3	X 121-933417					
13-3/8	R	19	3	X 121-933419					
13-1/8	R	21	3	X 121- 944341	13-1/2	R	22	3	X 121-953422
					13-1/2	R	24	3	X 121-953424

XHS/ XHS II nav

121-207

! Måste använda växelhusadapterring som levereras med propellern.

Viktigt: X Trimfenan kan behöva modifieras för att få plats med propellern.

MICHIGAN MATCH

MICHIGAN VORTEX

MICHIGAN APOLLO

MICHIGAN BALLISTIC

60-140 HÄSTKRAFTER • 4-1/4” VÄXELHUS

Avgasutsläpp genom nav & 15 SPLINES

60C (Stort VÄXELHUS)	- > 1999	90 Hk	1987-2001	120 Hk	1988-2003
70C (Stort VÄXELHUS)	- > 2002	90 Hk TLDI	2001 & - >	140 Hk	1988-2003
70 Hk TLDI	2002-2009	115 Hk	1992-2001		
75 Hk TLDI	2010 & - >	115 Hk TLDI	2004 & - >		

MICHIGAN VORTEX

3 BLADIG ALUMINIUM					4 BLADIG ALUMINIUM				
Dia.	Rot.	Pitch	Blad #	Art.nr #	Dia.	Rot.	Pitch	Blad #	Art.nr #
14	R	11	3	121-992209	13-7/8	R	11	4	121-941411
13-3/4	R	13	3	121-992212	13-7/8	R	13	4	121-941413
13-1/2	R	15	3	121-992213	13-3/8	R	15	4	121-941415
13-1/4	R	17	3	121-992214	13	R	17	4	121-941417
13	R	19	3	121-992215	12-1/2	R	19	4	121-941419
13	R	21	3	121-992216					

XHS/ XHS II nav

121-209

! MÅSTE ANVÄNDA VÄXELHUSADAPTERRING SOM LEVERERAS MED PROPELLERN.

MICHIGAN APOLLO

ROSTFRI STÅLPROPELLER					
Dia.	Rot.	Pitch	Blad #	OEM Art.nr #	Art.nr #
13-3/8	R	15	3	PT70115P15	121-993143
13-3/8	L	15	3		121-993153
13-1/4	R	17	3	NM889610170	121-993144
13-1/4	L	17	3		121-993154
13-1/8	R	19	3		121-993145
13-1/8	L	19	3		121-993155
13	R	21	3		121-993146
13	L	21	3		121-993156

XHS/ XHS II nav

121-209

! MÅSTE ANVÄNDA VÄXELHUSADAPTERRING SOM LEVERERAS MED PROPELLERN.

MICHIGAN BALLISTIC

ROSTFRI STÅLPROPELLER					
Dia.	Rot.	Pitch	Blad #	OEM Art.nr #	Art.nr #
13-5/8	R	15	3		121-933415
13-1/2	R	17	3		121-933417
13-3/8	R	19	3		121-933419
13-1/8	R	21	3		121-933421

XHS/ XHS II nav

121-209

Visste du att?
Att vistas på sjön en stund varje dag resulterar i minskad stress. Faktum är att vistas på sjön räknas till en av top tre aktiviter som är stressavkopplande.

MICHIGAN MATCH

MICHIGAN VORTEX

MICHIGAN APOLLO

MICHIGAN BALLISTIC

115-250 HÄSTKRAFTER • 4-3/4" VÄXELHUS

Avgasutsläpp genom nav & 15 SPLINES

BFT115 ..... 2014 & - >
BFT150 ..... 2014 & - >
BFT200 ..... 2014 & - >
BFT225 ..... 2014 & - >
BFT250 ..... 2014 & - >

MICHIGAN VORTEX

3 BLADIG ALUMINIUM					4 BLADIG ALUMINIUM				
Dia.	Rot.	Pitch	Blad #	Art.nr #	Dia.	Rot.	Pitch	Blad #	Art.nr #
16	R	13	3	121-992001					
15-1/4	R	15	3	121-992002					
16	R	16	3	121-931516					
15	R	17	3	121-992003	15	R	16	4	121-992202
14-1/2	R	19	3	121-992004	14-1/2	R	18	4	121-992203
14-1/4	R	21	3	121-992005	14	R	20	4	121-992204
14	R	23	3	121-992006					

XHS/ XHS II nav 121-207

MICHIGAN APOLLO

STD. 3 BLADIG				LG DIAMETER 3 BLADIG				4 BLADIG			
Dia.	Rot.	Pitch	Art.nr #	Dia.	Rot.	Pitch	Art.nr #	Dia.	Rot.	Pitch	Art.nr #
14-3/8	R	15	121-993042								
14-3/8	L	15	121-993052								
14-1/4	R	17	121-993043	15-1/2	R	17	121-993023	14-5/8	R	16	121-993203
14-1/4	L	17	121-993053	15-1/2	L	17	121-993033	14-5/8	L	16	121-993213
14-1/8	R	19	121-993044	15-1/4	R	19	121-993024	14-3/8	R	18	121-993204
14-1/8	L	19	121-993054	15-1/4	L	19	121-993034	14-3/8	L	18	121-993214
14	R	21	121-993045	14-3/4	R	21	121-993025	14-1/8	R	20	121-993205
14	L	21	121-993055	14-3/4	L	21	121-993035	14-1/8	L	20	121-993215
13-7/8	R	23	121-993046	14-5/8	R	23	121-993026	14	R	22	121-993206
13-7/8	L	23	121-993056	14-5/8	L	23	121-993036	14	L	22	121-993216

XHS/ XHS II nav 121-207

MICHIGAN MATCH

MICHIGAN VORTEX

MICHIGAN APOLLO

MICHIGAN BALLISTIC

MICHIGAN BALLISTIC

ROSTFRI STÅLPROPELLER

3 BLADIG BALLISTIC					3 BLADIG BALLISTIC XL				
Dia.	Rot.	Pitch	Blad #	Art.nr #	Dia.	Rot.	Pitch	Blad #	Art.nr #
14-7/8	R	15	3	121-933515					
14-3/4	R	17	3	121-933517					
14-3/4	L	17	3	121-937517					
14-1/2	R	19	3	121-933519					
14-1/2	L	19	3	121-937519					
14-3/8	R	21	3	121-933521					
14-3/8	L	21	3	121-937521					
14-1/4	R	23	3	121-933523					
14-1/4	L	23	3	121-937523					
14-1/4	R	25	3	121-933525					
					14-3/4	R	22	3	121-953522
					14-3/4	R	24	3	121-953524
					14-3/4	R	26	3	121-953526

4 BLADIG BALLISTIC XL

NEW	14-1/8	R	23	4	121-963523
NEW	14-1/8	R	25	4	121-963525
NEW	14-1/8	R	27	4	121-963527

XHS/ XHS II nav 121-207

8-20 HÄSTKRAFTER • 2-1/2” VÄXELHUS

Avgasutsläpp genom nav & 10 SPLINES

DF 8A 4-Takt	2011 & - >	DF 9.9A 4-Takt	2010 & - >	DF 15 4-Takt	1996 & - >
DT 9.9	1983-1987	DT 15	1983-1988	DF 15A 4-Takt	2013 & - >
DF 9.9 4-Takt	1996 & - >	DT 15C	1989-1997	DF 20A 4-Takt	2013 & - >

MICHIGAN MATCH

ALUMINIUM PROPELLER

Båt längd	Dia.	Rot.	Pitch	Blad #	OEM Art.nr #	Art.nr #
14’-19’ - AL	9-1/4	R	9	3	58100-90L50-019	*121-062103
14’-19’ - AL	9-1/4	R	10	3	58100-93773-019	*121-062104
14’-16’ - LL	9-1/4	R	11	3	58100-93743-019	*121-062105

121-062103

121-062103 Standard för:
- DF 15A 4-Takt

121-062104 Standard för:
- DF 20A 4-Takt

Gumminav

Viktigt: * Alla motorer kräver OEM (original) bakre tryckbricka Suzuki Art.nr # 57633-93901.

20-30 HÄSTKRAFTER • 3” VÄXELHUS

Avgasutsläpp genom nav & 10 SPLINES • ! Måste använda växelhusadapterring som levereras med propellern.

DT 20 P	1985-1986	DF 25 4-Takt (Inkluderar V-Twin)	2000 & - >	DT 30	1987-1997
DT 20	1987-1988	DF 25R	2010 & - >	DT 30C	1987-1997
DT 25 P	1985-1986	DF 25A	2014 & - >	DF 30 4-Takt	2000-2007
DT 25	1987-1988	DT 30 P	1983-1986	DF 30A	2014 & - >
DT 25C	1989-2000				

MICHIGAN VORTEX

ALUMINIUM PROPELLER

Båt längd	Dia.	Rot.	Pitch	Blad	OEM Art.nr #	Art.nr #
20’ & Up - AL	10-1/2	R	9	3	58100-96370-019	121-992501
18’-20’ - AL	10-1/2	R	10	3	58100-96470-019	121- 992502
16’-18’ - AL	10-1/2	R	11	3	58100-96420-019	121- 992503
14’-16’ - AL	10-1/8	R	12	3	58100-96480-019	121- 992504
14’-16’ - AL	10-1/8	R	13	3	58100-96490-019	121- 992505
14’-16’ - LL	10-1/8	R	14	3		121- 992506

XHS/ XHS II nav

121-121

! Måste använda växelhusadapterring som levereras med propellern.

121- 991244 Adapterringar

121- 992504
Vortex® XHS®
ALUMINIUM Propeller

MICHIGAN BALLISTIC

ROSTFRI STÅLPROPELLER

Dia.	Rot.	Pitch	Blad #	OEM Art.nr #	Art.nr #
10-1/8	R	13	3		X 121-933013
10-1/8	R	15	3		X 121-933015

XHS/ XHS II nav

121-121

! Måste använda växelhusadapterring som levereras med propellern.

Viktigt: X Trimfenan kan behöva modifieras för att få plats med propellern.

MICHIGAN MATCH

MICHIGAN VORTEX

MICHIGAN APOLLO

MICHIGAN BALLISTIC

35-65 HÄSTKRAFTER • 3-1/4” VÄXELHUS

Avgasutsläpp genom nav & 13 SPLINES

DT 35C	1987-1989	DT 50 & 50M	1983-1984	DT 60	1983-1984
DT 40	1983-1998	DF 50 4-Takt	1999-2010	DF 60A 4-Takt	2010 & - >
DF 40 4-Takt	1999-2010	DF 50A 4-Takt	2010 & - >	DT 65	1985-1997
DF 40A 4-Takt	2010 & - >	DT 55	1985-1997		

MICHIGAN VORTEX

ALUMINIUM PROPELLER

3 BLADIG				STOR DIAMETER 3 BLADIG				4 BLADIG			
Dia.	Rot.	Pitch	Art.nr #	Dia.	Rot.	Pitch	Art.nr #	Dia.	Rot.	Pitch	Art.nr #
								11-1/2	R	8	121-992401
				12-1/4	R	9	121-992601	11-1/2	R	9	121-992402
				11-3/4	R	10	121-992602	11-1/2	R	10	121-992403
10-3/8	R	11	121-992404	11-5/8	R	11	121-992603	NEW 4 BLADIG NEW			
10-3/8	R	12	121-992405	11-3/8	R	12	121-992604	10-5/8	R	12	121-941212
10-3/8	R	13	121-992406	11-1/8	R	13	121-992605	10-3/8	R	13	121-941213
10-3/8	R	14	121-992407	11-1/4	R	14	121-992606	10-1/8	R	14	121-941214
10	R	15	121-992408					10-1/8	R	15	121-941215
10	R	16	121-992409								

XHS/ XHS II nav 121-115

MICHIGAN APOLLO

ROSTFRI STÅLPROPELLER

Dia.	Rot.	Pitch	Blad #	OEM Art.nr #	Art.nr #
10-3/4	R	12	3		121-993405
10-1/2	R	13	3		121-993406
10-3/8	R	14	3		121-993407
10-1/8	R	15	3		121-993408

XHS/ XHS II nav 121-115

MICHIGAN BALLISTIC

ROSTFRI STÅLPROPELLER

Dia.	Rot.	Pitch	Blad #	OEM Art.nr #	Art.nr #
10-1/8	R	13	3		121-933213
10-1/8	R	15	3		121-933215

XHS/ XHS II nav 121-115

MICHIGAN MATCH

MICHIGAN VORTEX

MICHIGAN APOLLO

MICHIGAN BALLISTIC

60-140 HÄSTKRAFTER • 4-1/4” VÄXELHUS

Avgasutsläpp genom nav & 13 SPLINES

DF 60 4-Takt	1998-2009	DT 85	1979-2000	DT 115	1981-2001
DF 70 4-Takt	1998-2008	DT 90	1989-1997	DT 140	1981-2001
DT 75	1983-1997	DT 100	1989-2000		

MICHIGAN VORTEX

3 BLADIG ALUMINIUM					4 BLADIG ALUMINIUM				
Dia.	Rot.	Pitch	Blad #	Art.nr #	Dia.	Rot.	Pitch	Blad #	Art.nr #
14	R	11	3	121-992209	13-7/8	R	11	4	121-941411
13-3/4	R	13	3	121-992212	13-7/8	R	13	4	121-941413
13-1/2	R	15	3	121-992213	13-3/8	R	15	4	121-941415
13-1/4	R	17	3	121-992214	13	R	17	4	121-941417
13	R	19	3	121-992215	12-1/2	R	19	4	121-941419
13	R	21	3	121-992216					

XHS/ XHS II nav

121-210

! Använd ej växelhusadapterring som levereras med propellern.

MICHIGAN APOLLO

ROSTFRI STÅLPROPELLER					
Dia.	Rot.	Pitch	Blad #	OEM Art.nr #	Art.nr #
13-3/8	R	15	3		121-993143
13-3/8	L	15	3		121-993153
13-1/4	R	17	3		121-993144
13-1/4	L	17	3		121-993154
13-1/8	R	19	3		121-993145
13-1/8	L	19	3		121-993155
13	R	21	3		121-993146
13	L	21	3		121-993156

XHS/ XHS II nav

121-210

! Använd ej växelhusadapterring som levereras med propellern.

MICHIGAN BALLISTIC

ROSTFRI STÅLPROPELLER					
Dia.	Rot.	Pitch	Blad #	OEM Art.nr #	Art.nr #
13-5/8	R	15	3		121-933415
13-1/2	R	17	3		121-933417
13-3/8	R	19	3		121-933419
13-1/8	R	21	3		121-933421

XHS/ XHS II nav

121-210

! Använd ej växelhusadapterring som levereras med propellern.

MICHIGAN MATCH

MICHIGAN VORTEX

MICHIGAN APOLLO

MICHIGAN BALLISTIC

50-140 HÄSTKRAFTER (4-Takt) • 4-1/4” VÄXELHUS

Avgasutsläpp genom nav & 15 SPLINES

DF 50AV 4-Takt	2015 & - >	DF 90 4-Takt	2001-2008	DF 115A 4-Takt	2013 & - >
DF 60AV 4-Takt	2015 & - >	DF 90A 4-Takt	2009 & - >	DF 140 4-Takt	2002-2012
DF 70A 4-Takt	2009 & - >	DF 100 4-Takt	2009 & - >	DF 140A 4-Takt	2013 & - >
DF 80A 4-Takt	2009 & - >	DF 115 4-Takt	2001-2012		

MICHIGAN VORTEX

3 BLADIG ALUMINIUM					4 BLADIG ALUMINIUM				
Dia.	Rot.	Pitch	Blad #	Art.nr #	Dia.	Rot.	Pitch	Blad #	Art.nr #
14	R	11	3	121-992209	13-7/8	R	11	4	121-941411
13-3/4	R	13	3	121-992212	13-7/8	R	13	4	121-941413
13-1/2	R	15	3	121-992213	13-3/8	R	15	4	121-941415
13-1/4	R	17	3	121-992214	13	R	17	4	121-941417
13	R	19	3	121-992215	12-1/2	R	19	4	121-941419
13	R	21	3	121-992216					

XHS/ XHS II nav

121-225 / 121-226 / 121-227

! Måste använda växelhusadap-terring som levereras med propellern.

MICHIGAN APOLLO

STAINLESS STEEL PROPELERS					
Dia.	Rot.	Pitch	Blad #	OEM Art.nr #	Art.nr #
13-3/8	R	15	3		121-993143
13-3/8	L	15	3		121-993153
13-1/4	R	17	3		121-993144
13-1/4	L	17	3		121-993154
13-1/8	R	19	3		121-993145
13-1/8	L	19	3		121-993155
13	R	21	3		121-993146
13	L	21	3		121-993156

XHS/ XHS II nav

121-225 / 121-226 / 121-227

! Måste använda växelhusadap-terring som levereras med propellern.

MICHIGAN BALLISTIC

ROSTFRI STÅLPROPELLER									
3 BLADIG BALLISTIC					3 BLADIG BALLISTIC XL				
Dia.	Rot.	Pitch	Blad #	Art.nr #					
13-5/8	R	15	3	121-933415					
13-1/2	R	17	3	121-933417					
13-3/8	R	19	3	121-933419					
13-1/8	R	21	3	121-933421	13-1/2	R	22	3	121-953422
					13-1/2	R	24	3	121-953424

XHS/ XHS II nav

121-225 / 121-226 / 121-227

! Måste använda växelhusadap-terring som levereras med propellern.

Viktigt: För DF 90 / DF 100 / DF 115 Hk 4-Takts motorer använd XHS II® navsats art.nr #121-225
För DF 115A / DF 140 Hk / DF 140A 4-Takts motorer använd XHS II® navsats art.nr #121-226
För DF 70A / 80A / 90A använd XHS II® navsats art.nr #121-227

Visste du att?
En motor som skall varva 6000RPM men endast lyckas varva 4500RPM har troligen en för stor stigning Motorn kommer även behöva arbeta väldigt hårt för att nå sina 4500Rpm och förbrukar mer bränsle än vad du tror.

MICHIGAN MATCH

MICHIGAN VORTEX

MICHIGAN APOLLO

MICHIGAN BALLISTIC

150-300 HÄSTKRAFTER • 4-3/4” VÄXELHUS

Avgasutsläpp genom nav & 15 SPLINES

DT 150 1986-2003
DF 150 4-Takt ..... 2006 & - >
DF 150TG ..... 2014 & - >
DT 175 1987-1992
DF 175 4-Takt ..... 2006 & - >
DT 175TG ..... 2014 & - >
DT 200 1986-2000
DF 200 4-Takt ⓘ ..... 2004 & - >
DF 200A 4-Takt ..... 2015 & - >
DF 200AP 4-Takt ⓘ ..... 2015 & - >
DT 225 1986-2003
DF 225 4-Takt ⓘ ..... 2004 & - >
DF 250 4-Takt ⓘ ..... 2004 & - >
DF 250AP 4-Takt ⓘ ..... 2014 & - >
DF 300 4-Takt ⓘ ..... 2007 & - >
DF 300AP 4-Takt ⓘ ..... 2014 & - >

ⓘ Listade propellerdiametrar är aningen mindre än original levererad propeller.
*For motorer 300 Hk eller högre använd“High Hk navet” (art.nr 121-991372)

MICHIGAN VORTEX

3 BLADIG ALUMINIUM					4 BLADIG ALUMINIUM				
Dia.	Rot.	Pitch	Blad #	Art.nr #	Dia.	Rot.	Pitch	Blad #	Art.nr #
16	R	13	3	121-992001					
15-1/4	R	15	3	121-992002					
16	R	16	3	121-931516					
15	R	17	3	121-992003	15	R	16	4	121-992202
14-1/2	R	19	3	121-992004	14-1/2	R	18	4	121-992203
14-1/4	R	21	3	121-992005	14	R	20	4	121-992204
14	R	23	3	121-992006					

XHS/ XHS II nav 121-204

MICHIGAN APOLLO

STD. 3 BLADIG				LG DIAMETER 3 BLADIG				4 BLADIG			
Dia.	Rot.	Pitch	Art.nr #	Dia.	Rot.	Pitch	Art.nr #	Dia.	Rot.	Pitch	Art.nr #
14-3/8	R	15	121-993042								
14-3/8	L	15	121-993052								
14-1/4	R	17	121-993043	15-1/2	R	17	121-993023	14-5/8	R	16	121-993203
14-1/4	L	17	121-993053	15-1/2	L	17	121-993033	14-5/8	L	16	121-993213
14-1/8	R	19	121-993044	15-1/4	R	19	121-993024	14-3/8	R	18	121-993204
14-1/8	L	19	121-993054	15-1/4	L	19	121-993034	14-3/8	L	18	121-993214
14	R	21	121-993045	14-3/4	R	21	121-993025	14-1/8	R	20	121-993205
14	L	21	121-993055	14-3/4	L	21	121-993035	14-1/8	L	20	121-993215
13-7/8	R	23	121-993046	14-5/8	R	23	121-993026	14	R	22	121-993206
13-7/8	L	23	121-993056	14-5/8	L	23	121-993036	14	L	22	121-993216

XHS/ XHS II nav 121-204

MICHIGAN MATCH

MICHIGAN VORTEX

MICHIGAN APOLLO

MICHIGAN BALLISTIC

MICHIGAN BALLISTIC

ROSTFRI STÅLPROPELLER

3 BLADIG BALLISTIC						3 BLADIG BALLISTIC XL					
Dia.	Rot.	Pitch	Blad		Art.nr #	Dia.	Rot.	Pitch	Blad #		Art.nr #
14-7/8	R	15	3	X	121-933515						
14-3/4	R	17	3	X	121-933517						
14-3/4	L	17	3	X	121-937517						
14-1/2	R	19	3	X	121-933519						
14-1/2	L	19	3	X	121-937519						
14-3/8	R	21	3	X	121-933521						
14-3/8	L	21	3	X	121-937521						
14-1/4	R	23	3	X	121-933523						
14-1/4	L	23	3	X	121-937523						
14-1/4	R	25	3	X	121-933525						
						14-3/4	R	22	3	X	121-953522
						14-3/4	R	24	3	X	121-953524
						14-3/4	R	26	3	X	121-953526
						4 BLADIG BALLISTIC XL					
						14-1/8	R	23	4	X	121-963523
						14-1/8	R	25	4	X	121-963525
						14-1/8	R	27	4	X	121-963527

XHS/ XHS II nav 121-204

Viktigt: X Trimfenan kan behöva modifieras

4-6 HÄSTKRAFTER
Ej avgasutsläpp genom nav & 9 SPLINES

4 Hk 2-Takt..... 1986-1999
F4 4-Takt..... 1999 & - >
5 Hk 2-Takt..... 1995-2002
F6A 4-Takt (1 Cyl.) .....2011 & - >

MICHIGAN MATCH

Båt längd	ALUMINIUM PROPELLER					
	Dia.	Rot.	Pitch	Blad #	OEM Art.nr #	Art.nr #
NEW	7-1/2	R	7	3	6E0-45943-01-00	121-102017
NEW	7-1/2	R	8	3	6E0-45941-01-00	121-102018

121-102017

Gumminav

6-9.9 HÄSTKRAFTER
Avgasutsläpp genom nav & 7 SPLINES • Ersätter Yamaha® "N" Nav

6 Hk 2-Takt..... 1986-2000
F6 4-Takt..... 2001-2010
8 Hk 2-Takt..... 1986-2009
F8 4-Takt.....2001 & - >
F9.9 4-Takt .....2008 & - >

MICHIGAN MATCH

Båt längd	ALUMINIUM PROPELLER					
	Dia.	Rot.	Pitch	Blad #	OEM Art.nr #	Art.nr #
	8-1/2	R	7-1/2	3	6G1-45943-00-00	121-102002

121-102002

Gumminav

8 HÄSTKRAFTER
Ej avgasutsläpp genom nav & Brytpinne

8 Hk..... 1976-1983

MICHIGAN MATCH

Båt längd	ALUMINIUM PROPELLER					
	Dia.	Rot.	Pitch	Blad #	OEM Art.nr #	Art.nr #
14'-16' - AL	8-1/4	R	8	3		121-012008

121-012008

Gumminav

9.9-20 HÄSTKRAFTER • 2-1/2" VÄXELHUS
Avgasutsläpp genom nav & 8 SPLINES • Ersätter Yamaha® "J" Nav

9.9 Hk 2-Takt 1984-2009
F9.9 4-Takt..... 2000-2007
15 Hk 2-Takt..... 1984-2009
F15 4-Takt.....1998 & - >
F15 C.....2007 & - >
F20 4-Takt .....2007 & - >

MICHIGAN MATCH

Båt längd	ALUMINIUM PROPELLER					
	Dia.	Rot.	Pitch	Blad #	OEM Art.nr #	Art.nr #
14'-20' - HL	9-1/4	R	8	3	63V-45947-00-00	121-102003
14'-19' - AL	9-1/4	R	9	3	63V-45945-10-00	121-102004
14'-19' - AL NEW	9-1/4	R	9-3/4	3	683-45952-00-00	121-102106
14'-16' - AL	9-1/4	R	10-1/2	3	683-45943-00-00	121-102005
Up to 14' - LL NEW	9-1/4	R	12	3	683-45941-00-00	121-102107

121-102003

121-102004

Gumminav

15-28 HÄSTKRAFTER
Ej avgasutsläpp genom nav & Brytpinne

15A & W15 Hk..... 1976-1983
20 Hk..... 1976-1978
25 Hk 2 Cyl..... 1977-1979
28 Hk.....1976-1978

MICHIGAN MATCH

Båt längd	ALUMINIUM PROPELLER					
	Dia.	Rot.	Pitch	Blad #	OEM Art.nr #	Art.nr #
HB, SB	9-1/4	R	7	3	650-45943-01-36	121-012102
12'-14' - HL	9	R	9	3		121-012109
12'-14' - HL	9	R	10	3	651-45947-00-36	121-012011
12'-14' - AL	9-1/4	R	11	3	653-45941-01-36	121-012013

121-012102

121-012011

121-012013

Gumminav

20-30 HÄSTKRAFTER • 3” VÄXELHUS

Avgasutsläpp genom nav & 10 SPLINES • Ersätter Yamaha® “F” Nav • ! Måste använda växelhusadapterring som levereras med propellern.

20 Hk..... 1996-1997
25 Hk..... 1980 & - >
F25 4-Takt..... 1998-2006; 2010 & - >
30 Hk..... 1983-2002

MICHIGAN VORTEX

Båt längd	ALUMINIUM PROPELLER Dia.	Rot.	Pitch	Blad #	OEM Art.nr #	Art.nr #
16’-18’ - AL	10-1/2	R	9	3		121-992501
14’-17’ - AL	10-1/2	R	10	3		121-992502
14’-17’ - AL	10-1/2	R	11	3		121-992503
13’-16’ - LL	10-1/8	R	12	3		121-992504
13’-16’ - LL	10-1/8	R	13	3		121-992505
13’-16’ - LL	10-1/8	R	14	3		121-992506

XHS/ XHS II nav

121-123

! Måste använda växelhusadapterring som levereras med propellern.

121-992504
Vortex® XHS®
ALUMINIUM Propeller

MICHIGAN BALLISTIC

ROSTFRI STÅLPROPELLER Dia.	Rot.	Pitch	Blad #	OEM Art.nr #	Art.nr #
10-1/8	R	13	3		X 121-933013
10-1/8	R	15	3		X 121-933015

XHS/ XHS II nav

121-123

! Måste använda växelhusadapterring som levereras med propellern.

Viktigt: X Trimfenan kan behöva modifieras för att få plats med propellern.

MICHIGAN MATCH

MICHIGAN VORTEX

MICHIGAN APOLLO

MICHIGAN BALLISTIC

25-60 HÄSTKRAFTER • 3-1/2” VÄXELHUS

Avgasutsläpp genom nav & 13 SPLINES • Ersätter Yamaha® “G” Nav

T25 Hk	2010 & - >	48 Hk	1995-2000	55 Hk	1976-1995
F30 4-Takt	2001-2005; 2015 & - >	50 Hk (Not T50)	1984 & - >	60 Hk	1976-1991
40 Hk (Inkluderar 40C)	1984 & - >	F50 4-Takt	1995 & - >	F60 4-Takt	1999 & - >
F40 4-Takt	1999 & - >				

MICHIGAN VORTEX

ALUMINIUM PROPELLER

3 BLADIG				STOR DIAMETER 3 BLADIG				4 BLADIG			
Dia.	Rot.	Pitch	Art.nr #	Dia.	Rot.	Pitch	Art.nr #	Dia.	Rot.	Pitch	Art.nr #
								11-1/2	R	8	121-992401
				12-1/4	R	9	121-992601	11-1/2	R	9	121-992402
				11-3/4	R	10	121-992602	11-1/2	R	10	121-992403
10-3/8	R	11	121-992404	11-5/8	R	11	121-992603	NEW 4 BLADIG NEW			
10-3/8	R	12	121-992405	11-3/8	R	12	121-992604	10-5/8	R	12	121-941212
10-3/8	R	13	121-992406	11-1/8	R	13	121-992605	10-3/8	R	13	121-941213
10-3/8	R	14	121-992407	11-1/4	R	14	121-992606	10-1/8	R	14	121-941214
10	R	15	121-992408					10-1/8	R	15	121-941215
10	R	16	121-992409								

XHS/ XHS II nav 121-117

MICHIGAN APOLLO

ROSTFRI STÅLPROPELLER

Dia.	Rot.	Pitch	Blad #	OEM Art.nr #	Art.nr #
10-3/4	R	12	3	MAR-10512-HR-C0	121-993405
10-1/2	R	13	3	MAR-10513-HR-C0	121-993406
10-3/8	R	14	3	MAR-10514-HR-C0	121-993407
10-1/8	R	15	3	MAR-10515-HR-C0	121-993408

XHS/ XHS II nav 121-117

MICHIGAN BALLISTIC

ROSTFRI STÅLPROPELLER

Dia.	Rot.	Pitch	Blad #	OEM Art.nr #	Art.nr #
10-1/8	R	13	3		121-933213
10-1/8	R	15	3		121-933215

XHS/ XHS II nav 121-117

80-140 HÄSTKRAFTER

Avgasutsläpp genom nav & 15 SPLINES

80 Hk	1977-1983	90 & 115 Hk	1978-1983	140 Hk	1978-1979

Vänligen se Mercury® 40-140 Hk på sidan 23.

150-175 HÄSTKRAFTER

Avgasutsläpp genom nav & 15 SPLINES

150 Hk	1979-1983	175 Hk	1978-1979

Vänligen se Mercury® V-6 på sidan 24.

MICHIGAN MATCH

MICHIGAN VORTEX

MICHIGAN APOLLO

MICHIGAN BALLISTIC

50-130 HÄSTKRAFTER • 4-1/4” VÄXELHUS

Avgasutsläpp genom nav & 15 SPLINES • Ersätter Yamaha® “K” Nav

T50 Hk ..... 1996 & - >
T60 Hk ..... 2003 & - >
60 Hk (Inkluderar C60/E60/P60) 1992-2005
F70 4-Takt ..... 2010 & - >
70 Hk ..... 1984 & - >
F75 4-Takt ..... 2003 & - >
75 Hk (Inkluderar C75/E75/P75) 1994-1999
80 Hk 1997
F80 4-Takt 1999-2002
85 Hk 1991-1997
F90 4-Takt ..... 1999 & - >
90 Hk (Inkluderar C90) ..... 1984 & - >
F100 4-Takt 1999-2002
F115 4-Takt ..... 2000 & - >
115 Hk (Inkluderar C115/P115) ..... 1984 & - >
130 Hk 1984-2003

MICHIGAN VORTEX

3 BLADIG ALUMINIUM					4 BLADIG ALUMINIUM				
Dia.	Rot.	Pitch	Blad #	Art.nr #	Dia.	Rot.	Pitch	Blad #	Art.nr #
14	R	11	3	121-992209	13-7/8	R	11	4	121-941411
13-3/4	R	13	3	121-992212	13-7/8	R	13	4	121-941413
13-1/2	R	15	3	121-992213	13-3/8	R	15	4	121-941415
13-1/4	R	17	3	121-992214	13	R	17	4	121-941417
13	R	19	3	121-992215	12-1/2	R	19	4	121-941419
13	R	21	3	121-992216					

XHS/ XHS II nav

121-203 / 121-208

! Måste använda växelhusadapterring som levereras med propellern.

MICHIGAN APOLLO

ROSTFRI STÅLPROPELLER					
Dia.	Rot.	Pitch	Blad #	OEM Art.nr #	Art.nr #
13-3/8	R	15	3		X 121-993143
13-3/8	L	15	3		X 121-993153
13-1/4	R	17	3	688-45930-02-00	X 121-993144
13-1/4	L	17	3	6L6-45930-01-00	X 121-993154
13-1/8	R	19	3	688-45970-03-00	X 121-993145
13-1/8	L	19	3	6L6-45970-00-00	X 121-993155
13	R	21	3	688-45972-02-00	X 121-993146
13	L	21	3	6L6-45972-00-00	X 121-993156

XHS/ XHS II nav

121-203 / 121-208

! Måste använda växelhusadapterring som levereras med propellern.

MICHIGAN BALLISTIC

ROSTFRI STÅLPROPELLER									
3 BLADIG BALLISTIC					3 BLADIG BALLISTIC XL				
Dia.	Rot.	Pitch	Blad #	Art.nr #	Dia.	Rot.	Pitch	Blad #	Art.nr #
13-5/8	R	15	3	121-933415					
13-1/2	R	17	3	121-933417					
13-3/8	R	19	3	121-933419					
13-1/8	R	21	3	X 121-933421					
					13-1/2	R	22	3	X 121-953422
					13-1/2	R	24	3	X 121-953424

XHS/ XHS II nav

121-203 / 121-208

! Måste använda växelhusadapterring som levereras med propellern.

Viktigt: X Vid montering av rostfri stålpropeller på Yamaha 50-130 Hk krävs High performance trimfena art.nr 121-990341
För 115 Hk, F115 (4-Takt), och 130 Hk använd XHS II® art.nr #121-203
För alla andra motorer använd XHS II® art.nr #121-208

MICHIGAN MATCH

MICHIGAN VORTEX

MICHIGAN APOLLO

MICHIGAN BALLISTIC

150-300 HÄSTKRAFTER • 4-3/4” VÄXELHUS

Avgasutsläpp genom nav & 15 SPLINES • Ersätter Yamaha® “M” or “T” Nav

150 Hk ..... 1986 & - >
F150 4-Takt ..... 2004 & - >
175 Hk ..... 1984 & - >
F175 4-Takt ..... 2014 & - >
200 Hk ..... 1984 & - >
200 Hk V MAX® 2001
F200 4-Takt ..... 2002 & - >
VF200 V MAX® SHO ..... 2010 & - >

220 Hk (Special) 1984-1985
225 Hk (Excel) 1987-1988
225 Hk ..... 1986 & - >
F225 4-Takt ..... 2002 & - >
VF225 V MAX® SHO ..... 2010 & - >
F225 Offshore ..... 2010 & - >
250 Hk ..... 1990 & - >
250 Hk V MAX® 2001

F250 4-Takt ..... 2002 & - >
VF250 V MAX® SHO ..... 2010 & - >
F250 Offshore ..... 2010 & - >
300 Hk 2004-2007
F300 Offshore ..... 2010 & - >

*För motorer 300 Hk eller högre använd “High Hk navsats” (art.nr 121-991372)

MICHIGAN VORTEX

3 BLADIG ALUMINIUM					4 BLADIG ALUMINIUM				
Dia.	Rot.	Pitch	Blad #	Art.nr #	Dia.	Rot.	Pitch	Blad #	Art.nr #
16	R	13	3	121-992001					
15-1/4	R	15	3	121-992002					
16	R	16	3	121-931516					
15	R	17	3	121-992003	15	R	16	4	121-992202
14-1/2	R	19	3	121-992004	14-1/2	R	18	4	121-992203
14-1/4	R	21	3	121-992005	14	R	20	4	121-992204
14	R	23	3	121-992006					

XHS/ XHS II nav

121-203

MICHIGAN APOLLO

STD. 3 BLADIG				STOR DIAMETER 3 BLADIG				4 BLADIG			
Dia.	Rot.	Pitch	Art.nr #	Dia.	Rot.	Pitch	Art.nr #	Dia.	Rot.	Pitch	Art.nr #
14-3/8	R	15	121-993042								
14-3/8	L	15	121-993052								
14-1/4	R	17	121-993043	15-1/2	R	17	121-993023	14-5/8	R	16	121-993203
14-1/4	L	17	121-993053	15-1/2	L	17	121-993033	14-5/8	L	16	121-993213
14-1/8	R	19	121-993044	15-1/4	R	19	121-993024	14-3/8	R	18	121-993204
14-1/8	L	19	121-993054	15-1/4	L	19	121-993034	14-3/8	L	18	121-993214
14	R	21	121-993045	14-3/4	R	21	121-993025	14-1/8	R	20	121-993205
14	L	21	121-993055	14-3/4	L	21	121-993035	14-1/8	L	20	121-993215
13-7/8	R	23	121-993046	14-5/8	R	23	121-993026	14	R	22	121-993206
13-7/8	L	23	121-993056	14-5/8	L	23	121-993036	14	L	22	121-993216

XHS/ XHS II nav

121-203

MICHIGAN MATCH

MICHIGAN VORTEX

MICHIGAN APOLLO

MICHIGAN BALLISTIC

MICHIGAN BALLISTIC

ROSTFRI STÅLPROPELLER

3 BLADIG BALLISTIC					3 BLADIG BALLISTIC XL				
Dia.	Rot.	Pitch	Blad #	Art.nr #	Dia.	Rot.	Pitch	Blad #	Art.nr #
14-7/8	R	15	3	121-933515					
14-3/4	R	17	3	121-933517					
14-3/4	L	17	3	121-937517					
14-1/2	R	19	3	121-933519					
14-1/2	L	19	3	121-937519					
14-3/8	R	21	3	121-933521					
14-3/8	L	21	3	121-937521					
14-1/4	R	23	3	121-933523					
14-1/4	L	23	3	121-937523					
14-1/4	R	25	3	121-933525					
					14-3/4	R	22	3	X 121-953522
					14-3/4	R	24	3	X 121-953524
					14-3/4	R	26	3	X 121-953526
					4 BLADIG BALLISTIC XL				
					NEW 14-1/8	R	23	4	X 121-963523
					NEW 14-1/8	R	25	4	X 121-963525
					NEW 14-1/8	R	27	4	X 121-963527

XHS/ XHS II nav

121-203

Viktigt: X Trimfenan kan behöva modifieras

Visste du att?
Svårigheter att plana, försämrad bränsleekonomi somt tappad toppfart är tecken på att det kan vara dags att byta din propeller.

MERCRUISER®, ALPHA ONE™, BRAVO ONE™ • 4-3/4” VÄXELHUS

Avgasutsläpp genom nav & 15 SPLINES

MODELL 1A, 1B, 1C ..... - > 1982
MODELL 120, 140, 145 DTS ..... - > 1982
MODELL 165, 228, 470, 485, 888, 898 ..... - > 1982
MODELL 225S, 233, 255TRS..... - > 1982
MODELL 260, 280TRS, 330TRS ..... - > 1982
120-190 Hk Mercruiser®..... 1983-1985
200-260 Hk Mercruiser®..... 1983-1985

Alpha One™
2.5L - 5.7L Alpha One™ — Alla år
6.2L MPI Alpha One™ — Alla år
262, 350, 454 Magnum — Alla år
320 EFI Alpha One™ — Alla år

Bravo One™ (Bravo One® & Bravo One® X Drives enbart.)
320 EFI, 350, 377 .....Alla år
5.0L - 7.4L Bravo One™.....Alla år
D2.8L - D7.3L (Diesel) .....Alla år

*For motorer 300 Hk eller högre använd “High Hk navet” (art.nr 121-991372)

MICHIGAN VORTEX

3 BLADIG ALUMINIUM					4 BLADIG ALUMINIUM			
Dia. nr #	Rot.	Pitch	Blad #	Art.	Dia.	Rot.	Pitch	Art.nr #
16	R	13	3	121-992001				
15-1/4	R	15	3	121-992002				
16	R	16	3	121-931516				
15	R	17	3	121-992003	15	R	16	121-992202
14-1/2	R	19	3	121-992004	14-1/2	R	18	121-992203
14-1/4	R	21	3	121-992005	14	R	20	X 121-992204
14	R	23	3	121-992006				

XHS/ XHS II nav
121-202

MICHIGAN APOLLO

STD. 3 BLADIG				STOR DIAMETER 3 BLADIG				4 BLADIG			
Dia.	Rot.	Pitch	Art.nr #	Dia.	Rot.	Pitch	Art.nr #	Dia.	Rot.	Pitch	Art.nr #
14-3/8	R	15	X 121-993042								
14-3/8	L	15	X 121-993052								
14-1/4	R	17	X 121-993043	15-1/2	R	17	☞121-993023	14-5/8	R	16	X 121-993203
14-1/4	L	17	X 121-993053	15-1/2	L	17	☞121-993033	14-5/8	L	16	X 121-993213
14-1/8	R	19	X 121-993044	15-1/4	R	19	☞121-993024	14-3/8	R	18	X 121-993204
14-1/8	L	19	X 121-993054	15-1/4	L	19	☞121-993034	14-3/8	L	18	X 121-993214
14	R	21	☞121-993045	14-3/4	R	21	☞121-993025	14-1/8	R	20	X 121-993205
14	L	21	☞121-993055	14-3/4	L	21	☞121-993035	14-1/8	L	20	X 121-993215
13-7/8	R	23	☞121-993046	14-5/8	R	23	☞121-993026	14	R	22	X 121-993206
13-7/8	L	23	☞121-993056	14-5/8	L	23	☞121-993036	14	L	22	X 121-993216

XHS/ XHS II nav
121-202

MICHIGAN BALLISTIC

ROSTFRI STÅLPROPELLER

3 BLADIG BALLISTIC					3 BLADIG BALLISTIC XL				
Dia.	Rot.	Pitch	Blad #	Art.nr #	Dia.	Rot.	Pitch	Blad #	Art.nr #
14-7/8	R	15	3	X 121-933515					
14-3/4	R	17	3	X 121-933517					
14-3/4	L	17	3	X 121-937517					
14-1/2	R	19	3	X 121-933519					
14-1/2	L	19	3	X 121-937519					
14-3/8	R	21	3	X 121-933521					
14-3/8	L	21	3	X 121-937521					
14-1/4	R	23	3	X 121-933523					
14-1/4	L	23	3	X 121-937523					
14-1/4	R	25	3	X 121-933525					
					14-3/4	R	22	3	X 121-953522
					14-3/4	R	24	3	X 121-953524
					14-3/4	R	26	3	X 121-953526

4 BLADIG BALLISTIC XL

NEW	14-1/8	R	23	4	X 121-963523
NEW	14-1/8	R	25	4	X 121-963525
NEW	14-1/8	R	27	4	X 121-963527

XHS/ XHS II nav
121-202

Viktigt: X Ersätt original trimfena med high performance trimfena art.nr 121-990404
☞ Dessa propellrar kräver plattanod istället för trimfena, beställes på art.nr 121-990405

BRAVO ONE™ • ÖVER 365 Hk • (SOLIDT NAV) • 4-3/4” VÄXELHUS

Avgasutsläpp genom nav & 15 SPLINES

454 Magnum (385 Hk) ..... 1995 & - >
496 Magnum (375 Hk) ..... Alla år
496 Magnum H.O. (425 Hk) ..... Alla år
502 Magnum (390-415 Hk) ..... 1990 & - >
450 Hk 1995
465 Hk ..... 1991 & 1994

Apollo® XHS®
Rostfri stålpropeller

MICHIGAN APOLLO

STD. 3 BLADIG					STOR DIAMETER 3 BLADIG					4 BLADIG					
Dia.	Rot.	Pitch		Art.nr #	Dia.	Rot.	Pitch		Art.nr #	Dia.	Rot.	Pitch		Art.nr #	
14-3/8	R	15	X	121-993042											
14-3/8	L	15	X	121-993052											
14-1/4	R	17	X	121-993043	15-1/2	R	17	☞	121-993023	14-5/8	R	16	X	121-993203	
14-1/4	L	17	X	121-993053	15-1/2	L	17	☞	121-993033	14-5/8	L	16	X	121-993213	
14-1/8	R	19	X	121-993044	15-1/4	R	19	☞	121-993024	14-3/8	R	18	X	121-993204	
14-1/8	L	19	X	121-993054	15-1/4	L	19	☞	121-993034	14-3/8	L	18	X	121-993214	
14	R	21	☞	-993045	14-3/4	R	21	☞	121-993025	14-1/8	R	20	X	121-993205	
14	L	21	☞	121-993055	14-3/4	L	21	☞	121-993035	14-1/8	L	20	X	121-993215	
13-7/8	R	23	☞	121-993046	14-5/8	R	23	☞	121-993026	14	R	22	X	121-993206	
13-7/8	L	23	☞	121-993056	14-5/8	L	23	☞	121-993036	14	L	22	X	121-993216	

XHS/
XHS II nav

121-202SH

Ballistic® XHS®
Rostfri stålpropeller

MICHIGAN BALLISTIC

ROSTFRI STÅLPROPELLER

3 BLADIG BALLISTIC						3 BLADIG BALLISTIC XL					
Dia.	Rot.	Pitch	Blad #		Art.nr #	Dia.	Rot.	Pitch	Blad #		Art.nr #
14-7/8	R	15	3	X	121-933515						
14-3/4	R	17	3	X	121-933517						
14-3/4	L	17	3	X	121-937517						
14-1/2	R	19	3	X	121-933519						
14-1/2	L	19	3	X	121-937519						
14-3/8	R	21	3	X	121-933521						
14-3/8	L	21	3	X	121-937521						
14-1/4	R	23	3	X	121-933523						
14-1/4	L	23	3	X	121-937523						
14-1/4	R	25	3	X	121-933525						
						14-3/4	R	22	3	X	121-953522
						14-3/4	R	24	3	X	121-953524
						14-3/4	R	26	3	X	121-953526

XHS/
XHS II nav

121-202SH

Viktigt: X Byt ut original trimfena till High performance trimfena art.nr 121-990404
☞ Dessa applikationer kräver att platt anod används 121-990405

MICHIGAN MATCH

MICHIGAN VORTEX

MICHIGAN APOLLO

MICHIGAN BALLISTIC

MODELL 400, COBRA® • 4-1/4” VÄXELHUS

Avgasutsläpp genom nav & 13 SPLINES

Modell 400
2.3 L (120 Hk) ..... - > 1991
2.5 L (120 Hk) 1978-1984
3.0 L (140 Hk) ..... - > 1989

Cobra®
2.3 L (128 Hk) 1988-1991
2.5 L (120 Hk) 1985-1987
3.0 L (140 Hk) 1985-1987

MICHIGAN VORTEX

3 BLADIG ALUMINIUM					4 BLADIG ALUMINIUM					
Dia.	Rot.	Pitch	Blad #	Art.nr #	Dia.	Rot.	Pitch	Blad #	Art.nr #	
14	R	11	3	121-992209	13-7/8	R	11	4	121-941411	XHS/ XHS II nav 121-206
13-3/4	R	13	3	121-992212	13-7/8	R	13	4	121-941413	
13-1/2	R	15	3	121-992213	13-3/8	R	15	4	121-941415	
13-1/4	R	17	3	121-992214	13	R	17	4	121-941417	
13	R	19	3	121-992215	12-1/2	R	19	4	121-941419	
13	R	21	3	121-992216						

MICHIGAN APOLLO

ROSTFRI STÅLPROPELLER						
Dia.	Rot.	Pitch	Blad #	OEM Art.nr #	Art.nr #	
13-3/8	R	15	3		121-993143	XHS/ XHS II nav 121-206
13-3/8	L	15	3		121-993153	
13-1/4	R	17	3		121-993144	
13-1/4	L	17	3		121-993154	
13-1/8	R	19	3		121-993145	
13-1/8	L	19	3		121-993155	
13	R	21	3		121-993146	
13	L	21	3		121-993156	

MICHIGAN BALLISTIC

ROSTFRI STÅLPROPELLER						
Dia.	Rot.	Pitch	Blad #	OEM Art.nr #	Art.nr #	
13-5/8	R	15	3		121-933415	XHS/ XHS II nav 121-206
13-1/2	R	17	3		121-933417	
13-3/8	R	19	3		121-933419	
13-1/8	R	21	3		121-933421	

MICHIGAN MATCH

MICHIGAN VORTEX

MICHIGAN APOLLO

MICHIGAN BALLISTIC

MODELL 800, KING COBRA®, COBRA®, SEA DRIVE® • 4-3/4” VÄXELHUS

Avgasutsläpp genom nav & 15 SPLINES

3.0 L	1990-1993	5.0 L	1978-1993	7.4 L	1990-1993
3.2 L (Diesel)	1992-1993	5.7 L	1978-1993	7.5 L	1987-1990
3.8 L	1978-1985	5.8 L (Cobra®)	1989-1993	8.2 L	1992-1993
4.3 L	1985-1993	5.8 L (King Cobra®)	1992-1994	Sea Drive® 2.0 L - 4.0 L	Alla år

Inkluderar H.O. and EFI Models

Viktigt: För SX Drev, se Volvo Penta

MICHIGAN VORTEX

3 BLADIG ALUMINIUM					4 BLADIG ALUMINIUM				
Dia.	Rot.	Pitch	Blad #	Art.nr #	Dia.	Rot.	Pitch	Blad #	Art.nr #
16	R	13	3	121-992001					
15-1/4	R	15	3	121-992002					
16	R	16	3	121-931516					
15	R	17	3	121-992003	15	R	16	4	121-992202
14-1/2	R	19	3	121-992004	14-1/2	R	18	4	121-992203
14-1/4	R	21	3	121-992005	14	R	20	4	121-992204
14	R	23	3	121-992006					

XHS/ XHS II nav 121-200 / 121-201

MICHIGAN APOLLO

STD. 3 BLADIG				LG DIAMETER 3 BLADIG				4 BLADIG			
Dia.	Rot.	Pitch	Art.nr #	Dia.	Rot.	Pitch	Art.nr #	Dia.	Rot.	Pitch	Art.nr #
14-3/8	R	15	121-993042								
14-3/8	L	15	121-993052								
14-1/4	R	17	121-993043	15-1/2	R	17	121-993023	14-5/8	R	16	121-993203
14-1/4	L	17	121-993053	15-1/2	L	17	121-993033	14-5/8	L	16	121-993213
14-1/8	R	19	121-993044	15-1/4	R	19	121-993024	14-3/8	R	18	121-993204
14-1/8	L	19	121-993054	15-1/4	L	19	121-993034	14-3/8	L	18	121-993214
14	R	21	121-993045	14-3/4	R	21	121-993025	14-1/8	R	20	121-993205
14	L	21	121-993055	14-3/4	L	21	121-993035	14-1/8	L	20	121-993215
13-7/8	R	23	121-993046	14-5/8	R	23	121-993026	14	R	22	121-993206
13-7/8	L	23	121-993056	14-5/8	L	23	121-993036	14	L	22	121-993216

XHS/ XHS II nav 121-200 / 121-201

MICHIGAN BALLISTIC

ROSTFRI STÅLPROPELLER

Dia.	Rot.	Pitch	Blad #	OEM Art.nr #	Art.nr #
14-7/8	R	15	3		121-933515
14-3/4	R	17	3		121-933517
14-3/4	L	17	3		121-937517
14-1/2	R	19	3		121-933519
14-1/2	L	19	3		121-937519
14-3/8	R	21	3		121-933521
14-3/8	L	21	3		121-937521
14-1/4	R	23	3		121-933523
14-1/4	L	23	3		121-937523
14-1/4	R	25	3		121-933525

XHS/ XHS II nav 121-200 / 121-201

Viktigt: För motorer mellan 1976-1990 använd XHS II® navsats art.nr #121-201
För motorer mellan 1991 & - > använd XHS II® navsats art.nr #121-200

MICHIGAN MATCH

MICHIGAN VORTEX

MICHIGAN APOLLO

MICHIGAN BALLISTIC

SX COBRA™, VOLVO PENTA SX • 4-3/4” VÄXELHUS

Avgasutsläpp genom nav & 19 SPLINES

3.0 L ..... 1994 & - >
4.3 L ..... 1994 & - >
5.0 L ..... 1994 & - >
5.7 L ..... 1994 & - >
5.8 L 1994-1997
7.4 L ..... 1997 & - >
8.2 L 1997

MICHIGAN VORTEX

3 BLADIG ALUMINIUM					4 BLADIG ALUMINIUM				
Dia.	Rot.	Pitch	Blad #	Art.nr #	Dia.	Rot.	Pitch	Blad #	Art.nr #
16	R	13	3	992001					
15-1/4	R	15	3	992002					
16	R	16	3	931516					
15	R	17	3	992003	15	R	16	4	992202
14-1/2	R	19	3	992004	14-1/2	R	18	4	992203
14-1/4	R	21	3	992005	14	R	20	4	992204
14	R	23	3	992006					

XHS/ XHS II nav
121-205

MICHIGAN APOLLO

STD. 3 BLADIG				LG DIAMETER 3 BLADIG				4 BLADIG			
Dia.	Rot.	Pitch	Art.nr #	Dia.	Rot.	Pitch	Art.nr #	Dia.	Rot.	Pitch	Art.nr #
14-3/8	R	15	121-993042								
14-3/8	L	15	121-993052								
14-1/4	R	17	121-993043	15-1/2	R	17	121-993023	14-5/8	R	16	121-993203
14-1/4	L	17	121-993053	15-1/2	L	17	121-993033	14-5/8	L	16	121-993213
14-1/8	R	19	121-993044	15-1/4	R	19	121-993024	14-3/8	R	18	121-993204
14-1/8	L	19	121-993054	15-1/4	L	19	121-993034	14-3/8	L	18	121-993214
14	R	21	121-993045	14-3/4	R	21	121-993025	14-1/8	R	20	121-993205
14	L	21	121-993055	14-3/4	L	21	121-993035	14-1/8	L	20	121-993215
13-7/8	R	23	121-993046	14-5/8	R	23	121-993026	14	R	22	121-993206
13-7/8	L	23	121-993056	14-5/8	L	23	121-993036	14	L	22	121-993216

XHS/ XHS II nav
121-205

MICHIGAN BALLISTIC

ROSTFRI STÅLPROPELLER					
Dia.	Rot.	Pitch	Blad #	OEM Art.nr #	Art.nr #
14-7/8	R	15	3		121-933515
14-3/4	R	17	3		121-933517
14-3/4	L	17	3		121-937517
14-1/2	R	19	3		121-933519
14-1/2	L	19	3		121-937519
14-3/8	R	21	3		121-933521
14-3/8	L	21	3		121-937521
14-1/4	R	23	3		121-933523
14-1/4	L	23	3		121-937523

XHS/ XHS II nav
121-205

MICHIGAN MATCH

MICHIGAN VORTEX

MICHIGAN APOLLO

MICHIGAN BALLISTIC

YAMAHA STERNDRIVES • 4-3/4” VÄXELHUS

Avgasutsläpp genom nav & 15 SPLINES

3.0 L (130 Hk) EST/PSR 1989-1993
4.3 L (205 Hk) EST/PSR/YEMS 1989-1993
5.0 L (205 Hk) EST/PSR/YEMS..... 1989-1993
5.7 L (260 Hk) EST/PSR/YEMS 1989-1993
7.4 L (300 Hk*) Hydra Drive EST 1992-1993
*För motorer 300 Hk eller högre, använd “High Hk navet” (art.nr 121-991372)

MICHIGAN VORTEX

3 BLADIG ALUMINIUM					4 BLADIG ALUMINIUM				
Dia.	Rot.	Pitch	Blad #	Art.nr #	Dia.	Rot.	Pitch	Blad #	Art.nr #
16	R	13	3	121-992001					
15-1/4	R	15	3	121-992002					
16	R	16	3	121-931516					
15	R	17	3	121-992003	15	R	16	4	121-992202
14-1/2	R	19	3	121-992004	14-1/2	R	18	4	121-992203
14-1/4	R	21	3	121-992005	14	R	20	4	121-992204
14	R	23	3	121-992006					

XHS/ XHS II nav

121-203

MICHIGAN APOLLO

STD. 3 BLADIG				STOR DIAMETER 3 BLADIG				4 BLADIG			
Dia.	Rot.	Pitch	Art.nr #	Dia.	Rot.	Pitch	Art.nr #	Dia.	Rot.	Pitch	Art.nr #
14-3/8	R	15	121-993042								
14-3/8	L	15	121-993052								
14-1/4	R	17	121-993043	15-1/2	R	17	121-993023	14-5/8	R	16	121-993203
14-1/4	L	17	121-993053	15-1/2	L	17	121-993033	14-5/8	L	16	121-993213
14-1/8	R	19	121-993044	15-1/4	R	19	121-993024	14-3/8	R	18	121-993204
14-1/8	L	19	121-993054	15-1/4	L	19	121-993034	14-3/8	L	18	121-993214
14	R	21	121-993045	14-3/4	R	21	121-993025	14-1/8	R	20	121-993205
14	L	21	121-993055	14-3/4	L	21	121-993035	14-1/8	L	20	121-993215
13-7/8	R	23	121-993046	14-5/8	R	23	121-993026	14	R	22	121-993206
13-7/8	L	23	121-993056	14-5/8	L	23	121-993036	14	L	22	121-993216

XHS/ XHS II nav

121-203

MICHIGAN BALLISTIC

ROSTFRI STÅLPROPELLER					
Dia.	Rot.	Pitch	Blad #	OEM Art.nr #	Art.nr #
14-7/8	R	15	3		121-933515
14-3/4	R	17	3		121-933517
14-3/4	L	17	3		121-937517
14-1/2	R	19	3		121-933519
14-1/2	L	19	3		121-937519
14-3/8	R	21	3		121-933521
14-3/8	L	21	3		121-937521
14-1/4	R	23	3		121-933523
14-1/4	L	23	3		121-937523

XHS/ XHS II nav

121-203

MICHIGAN MATCH

MICHIGAN VORTEX

MICHIGAN APOLLO

MICHIGAN BALLISTIC

XHS® / XHS II® PROPELLERTILLBEHÖR

121-9500-140	121-9660-1	121-9661-1	121-990312	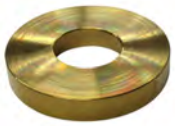 121-990332
121-990340	121-990344	121-990346	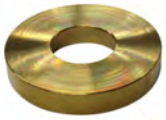 121-990347	121-990348
121-991202	121-991203	121-991204	121-991205	121-991206
121-991207	121-991208	121-991209	121-991210	121-991211
121-991212	121-991213	121-991214	121-991215	121-991216
121-991225	121-991226	121-991227	121-991228	121-991229
121-991230	121-991232	121-991233	121-991234	121-991235
121-991236	121-991237	121-991238	121-991239	121-991240
121-991241	121-991242	121-991243	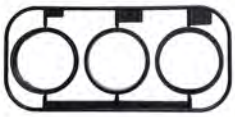 121-991244	121-991247
121-991253	121-991273	121-991301	121-991312	121-991372

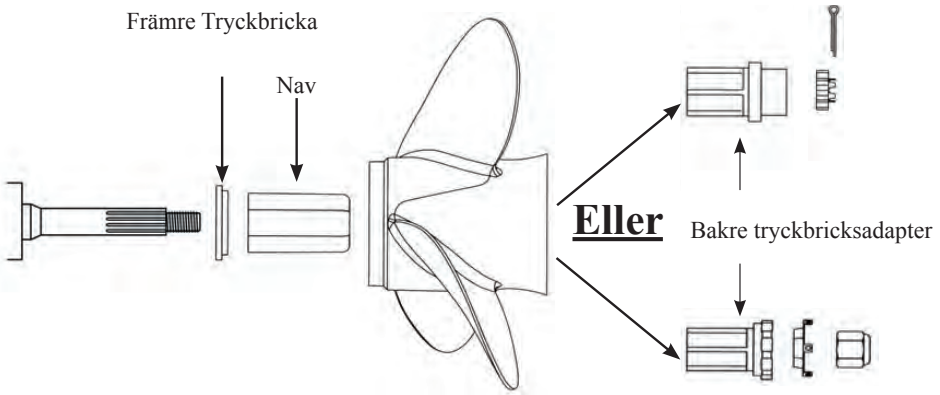

Art.nr Navsats	Benämning	Art.nr	/ Benämning
121-200	Evinrude®/Johnson® Utombordare - OMC® Drev (V6/V8 Växelhus • 1991 - >	**121-991202** **121-991203** **121-991301**	Främre tryckbricka Bakre tryckbricksadapter Nav
121-201	Evinrude®/Johnson® Utombordare - OMC® Drev (V6/V8 Växelhus • 1984-1990)	**121-991204** **121-991203** **121-991301**	Främre tryckbricka Bakre tryckbricksadapter Nav
121-202	Mercruiser® Alpha One® & Bravo One® (mindre än 400 Hk) Mercury®/Mariner®/Sea Ray 40-140 Hk Mercury®/Mariner®/Sea ray 135-300 Hk Force® 85-150 Hk (Dubbla avgasutsläpp) Force® 75-150 Hk (Mercury® 4-1/4" Växelhus) Honda® Utombordare 70-90 Hk (- > 1998) Yamaha® Utombordare 80-175 Hk (- > 1983)	**121-991204** **121-990344** **121-991205** **121-990346** **121-991301**	Främre tryckbricka Låsbricka Bakre tryckbricksadapter Propellermutter Nav
121-203	Yamaha® Utombordare & Drev (V6 Växelhus • 115-130 Hk; 150-250 Hk; 1984 - >)	**121-991213** **121-991206** **121-991301**	Främre tryckbricka Bakre tryckbricksadapter Nav
121-204	Suzuki® Utombordare (V6 Växelhus • 150-300 Hk)	**121-991207** **121-991208** **121-991301**	Främre tryckbricka Bakre tryckbricksadapter Nav
121-205	Volvo® SX Sterndrives (19 Splines; 1994 - >)	**121-991202** **121-991209** **121-991301**	Främre tryckbricka Bakre tryckbricksadapter Nav
121-206	Evinrude®/Johnson® Utombordare - OMC® Sterndrives (V4 Växelhus • 1968 - >)	**121-991210** **121-991211** **121-991301**	Främre tryckbricka Bakre tryckbricksadapter Nav
121-207	Honda® Utombordare (BFP 60, 115 & 130 Hk, 1998 - >; 75-90 Hk, 1999 - >) (135 & 150 Hk, 2004 - >; 200 & 225 Hk, 2002 - >)	**121-991207** **121-991205** **121-991301**	Främre tryckbricka Bakre tryckbricksadapter Nav
121-208	Yamaha® Utombordare (V4 Växelhus • 50-100 Hk; Splines främre tryckbricka)	**121-991212** **121-991206** **121-990338** **121-991301**	Främre tryckbricka Bakre tryckbricksadapter (1) - Rostfri bricka 30 x 17 x 2.5 mm Nav
121-209	Nissan®/Tohatsu® Utombordare (V4 Växelhus • 90-140 Hk)	**121-991213** **121-991214** **121-991301**	Främre tryckbricka Bakre tryckbricksadapter Nav
121-210	Suzuki® V4 Utombordare (V4 Växelhus • 60-140 Hk)	**121-991215** **121-991211** **121-991301**	Främre tryckbricka Bakre tryckbricksadapter Nav
121-225	Suzuki®/Johnson® Utombordare (DF 90, DF 100 & DF 115 Hk 4-Takt)	**121-991253** **121-991205** **121-990337** **121-991301**	Främre tryckbricka Bakre tryckbricksadapter (1) - Rostfri bricka 32 x 19,2 x 2,5mm Nav
121-226	Suzuki®/Johnson® Utombordare (DF 140 Hk 4-Takt)	**121-991204** **121-991205** **121-990337** **121-991301**	Främre tryckbricka Bakre tryckbricksadapter (1) - Rostfri bricka 32 x 19,2 x 2,5mm Nav
121-227	Suzuki® Utombordare (DF70A / DF80A / DF90A, 2009 - >)	**121-991312** **121-991206** **121-990337** **121-991301**	Främre tryckbricka Bakre tryckbricksadapter (1) - Rostfri bricka 32 x 19,2 x 2,5mm Nav
121-228	Evinrude® Utombordare - E-TEC® G2® (200-300 Hk G2®, 2014 - >)	**121-991402** **121-991403** **121-991401**	G2 Främre tryckbricka G2 Bakre tryckbricksadapter G2 Nav

Art.nr Navsats	Benämning	Art.nr	/ Benämning
121-111	Evinrude®/Johnson® Utombordare (3-3/8” Växelhus • 40-75 Hk)	**121-991247** **121-991232** **121-991225**	Främre tryckbricka Bakre tryckbricksadapter Urethane Nav
121-112	Nissan®/Tohatsu® Utombordare (3-1/4” Växelhus • 50-70 Hk)	**121-991273** **121-991232** **121-991225**	Främre tryckbricka Bakre tryckbricksadapter Urethane Nav
121-113	Honda® Utombordare (3-1/4” Växelhus • 35-60 Hk)	**121-991234** **121-991227** **121-991225**	Främre tryckbricka Bakre tryckbricksadapter Urethane Nav
121-114	Mercury®/Mariner®/Force® Utombordare (3-1/4” Växelhus • 25-70 Hk)	**121-991236** **121-991227** **121-991225**	Främre tryckbricka Bakre tryckbricksadapter Urethane Nav
121-115	Suzuki® Utombordare (3-1/4” Växelhus • 35-65 Hk)	**121-991239** **121-991232** **121-990337** **121-991225**	Främre tryckbricka Bakre tryckbricksadapter (2) - Rostfri bricka 32 x 19,2 x 2,5mm Urethane Nav
121-116	Nissan®/Tohatsu® Utombordare (3-1/4” Växelhus • 35-50 Hk)	**121-991241** **121-991227** **121-990338** **121-991225**	Främre tryckbricka Bakre tryckbricksadapter (2) - Rostfri bricka 30 x 17 x 2.5 mm Urethane Nav
121-117	Yamaha® Utombordare (3-1/4” Växelhus • 30-60 Hk)	**121-991243** **121-991227** **121-990338** **121-991225**	Främre tryckbricka Bakre tryckbricksadapter (1) - Rostfri bricka 30 x 17 x 2.5 mm Urethane Nav
121-118	Evinrude®/Johnson® Utombordare (3” Växelhus • 20-35 Hk)	**121-991237** **121-991229** **121-991225**	Främre tryckbricka Bakre tryckbricksadapter Urethane Nav
121-119	Honda® Utombordare (3” Växelhus • 25 & 30 Hk 4-Takt)	**121-991233** **121-991226** **121-991225**	Främre tryckbricka Bakre tryckbricksadapter Urethane Nav
121-120	Mercury®/Mariner®/Force® Utombordare (3” Växelhus • 9.9-25 Hk)	**121-991235** **121-991228** **121-991225**	Främre tryckbricka Bakre tryckbricksadapter Urethane Nav
121-121	Suzuki® Utombordare (3” Växelhus • 25-30 Hk) Evinrude®/Johnson® Utombordare (3” Växelhus • 25 Hk 4-Takt & 30 Hk 4-Takt; 2004-2007)	**121-991238** **121-991230** **121-990338** **121-991225**	Främre tryckbricka Bakre tryckbricksadapter (1) - Rostfri bricka 30 x 17 x 2.5 mm Urethane Nav
121-122	Nissan®/Tohatsu® Utombordare (3” Växelhus • 25-30 Hk) Mercury®/Mariner®/Sea Ray® Utombordare (3” Växelhus • 25 & 30 Hk 4-Takt - Ej Bigfoot motorer)	**121-991240** **121-991226** **121-991225**	Främre tryckbricka Bakre tryckbricksadapter Urethane Nav
121-123	Yamaha® Utombordare (3” Växelhus • 20-30 Hk)	**121-991242** **121-991230** **121-990338** **121-991225**	Främre tryckbricka Bakre tryckbricksadapter (1) - Rostfri bricka 30 x 17 x 2.5 mm Urethane Nav
	XHS II Standard Nav XHS II High Hk Innernav (Mercury® Art.nr #850821A2) V4 växelhus Adapterring (3 bladiga endast propellrar) V4 växelhus Adapterring (4 bladiga endast propellrar) 20-30 Hk växelhus Adapterring XHS 9.9 Hk - 70 Hk Standard Nav	**121-991301** **121-991372** **121-991216** **121-991316** **121-991244** **121-991225**	Delrin Nav Solidt Nav V4 Adapter Ring (3 BLADIG) V4 Adapter Ring (4 BLADIG) Förpackningen innehåller alla tre storlekarna Urethan Nav

För att få ihop V4/V6 High Hk navsatser, välj standard navsatsen och komplettera med ett solidt nav art.nr 121-991372
(Fungerar ej på XHS II 121-227 & 121-228)
Vid frågor kontakta frigus på 031-456100

KROSSLISTA

TURNING POINT® - MICHIGAN.....(Sid. B2)

QUICKSILVER® - MICHIGAN.....(Sid. B2)

SOLAS® - MICHIGAN.....(Sid. B3)

MICHIGAN XHS® / XHS II® - EVINRUDE® TBX.....(Sid. B3)

MICHIGAN XHS® / XHS II® - MERCURY® FLO-TORQ.....(Sid. B4)

MICHIGAN XHS® / XHS II® - TURNINGPOINT® .....(Sid. B4)

Notering 1	**YAMAHA®**	
	T50, 1996-Framåt; 15 Splines	**208**
	60-100 Hk (Inklusive 4-Takt), 1984-Framåt; 15 Splines	**208**
	80-140 Hk, 1978-1983; 15 Splines	**202**
	115-130 Hk, 1984-Framåt; 15 Splines	**203**
Notering 3	**HONDA®**	
	75-90 Hk, Fram till - 1988; 15 Splines	**202**
	75-90 Hk, 1999-Framåt; 15 Splines	**207**
	115-130 Hk, 1998-Framåt; 15 Splines	**207**
	FORCE®	
	75-150 Hk, 1995-Framåt; 15 Splines	**202**
	YAMAHA®	
	80-140 Hk, 1978-1983; 15 Splines	**202**
Notering 5	**EVINRUDE®/JOHNSON®**	
	60 Hk & 70 Hk 4-Stroke, 1998-Framåt; 13 Splines	**210**
	Alla andra V4 motorer; 13 Splines	**206**
	OMC®/COBRA® Drev	
	Modell 400/Cobra drev; 13 Splines	**206**

Notering 2	**EVINRUDE®/JOHNSON®**	
	90-140 Hk Stort Växelhus, 1976-1990; 15 Splines	**201**
	90-140 Hk Stort Växelhus, 1991-Framåt; 15 Splines	**200**
	150-300 Hk, 1976-1990; 15 Splines	**201**
	150-300 Hk, 1991-Framåt; 15 Splines	**200**
	200-300 Hk G2 endast, 2014-Framåt; 15 Splines	**228**
	OMC®/COBRA® Drev	
	Modell 800/Cobra/King Cobra, 1978-1990; 15 Splines	**201**
	Modell 800/Cobra/King Cobra, 1991-1994; 15 Splines	**200**
Notering 4	**SUZUKI®**	
	DF90/DF115, 2001-Framåt; 15 Splines	**225**
	DF140, 2001-Framåt; 15 Splines	**226**
	DF70A/DF80A/DF90A, 2009-Framåt; 15 Splines	**227**
	JOHNSON®	
	90/115 Hk (4-Stroke), 2003-Framåt; 15 Splines	**225**
	140 Hk (4-Stroke), 2003-Framåt; 15 Splines	**226**
	YAMAHA®	
	50-100 Hk (Including 4-Stroke), 1984-Framåt; 15 Tooth	**208**
	115-130 Hk, 1984-Framåt; 15 Splines	**203**

Evinrude® , Johnson® , TBX® och Cobra®s är registrerade varumärken som tillhör BRP USA , Inc. Honda® ett registrerat varumärke för American Honda Motor Co. , Inc. Mercury® , Mariner® , FORCE® , MerCruiser® , och Alpha One ™ är registrerade varumärken som tillhör Brunswick Corporation . Nissan® är ett registrerat varumärke som tillhör Nissan Marine . Suzuki® är ett registrerat varumärke som tillhör American Suzuki . Tohatsu® är ett registrerat varumärke som tillhör Tohatsu Corp. Volvo® är ett registrerat varumärke som tillhör AB Volvo Penta . Yamaha® är ett registrerat varumärke som tillhör Yamaha Motor Corporation , Solas® ett registrerat varumärke som tillhör Solas Science & Engineering Co., Ltd. Turning Point är ett registrerat varumärke som tillhör Turningpoint propellers , Inc.

Ytterligare produktnamn kan tillhöra Original Equipment Manufacturers (OEM) . Alla hänvisningar till OEM , eftermarknaden , deras handelsnamn eller deras artikelnummer är endast ersättnings identifiering.

TURNING POINT® - MICHIGAN REFERENSNUMMER

Turning Point® Art.nr #	TP Art.nr #	Michigan Art.nr #
E-1415		993042
E-1417		993043
E-1419		993044
E-1421		993045
E-1423		993046
E1-1012	3130 1211	993405
E1-1013	3130 1311	993406
E1-1014	3130 1411	993407
E1-1015	3130 1511	993408
E1-1315		993143
E1-1317		993144
E1-1319		993145
E1-1321		993146
E2-1315		993143
E2-1317		993144
E2-1319		993145
E2-1321		993146
H-1417		992003
H-1419		992004
H-1421		992005
H-1423		992006
H-1515		992002
H1-1011	2130 1110	992404
H1-1012	2130 1210	992405
H1-1013	2130 1310	992406
H1-1014	2130 1410	992407
H1-1015	2130 1510	992408
H1-1210	2130 1010	992602
H1-1315		992213
H1-1317		992214

Turning Point® Art.nr #	TP Art.nr #	Michigan Art.nr #
H1-1319		992115
H1-1321		992116
H1-1413		992212
H2-1117	2131 1710	992303
H2-1213	2131 1310	992311
H2-1215	2131 1510	992312
H2-1315		992213
H2-1317		992214
H2-1319		992115
H2-1321		992116
H2-1413		992212
LE-1417	2150 1711	992003
LE-1419	2150 1911	992004
LE-1421	2150 2111	992005
LE-1423	2150 2311	992006
LE-1515	2150 1511	992002
LE1-1315	2143 1511	992213
LE1-1317	2143 1711	992214
LE1-1317-4	2143 1730	941417
LE1-1319-4	2143 1930	941419
LE1-1319	2143 1911	992115
LE1-1321	2143 2111	992116
LE1-1413	2143 1311	992212
LE2-1315	2143 1511	992213
LE2-1317	2143 1711	992214
LE2-1317-4	2143 1730	941417
LE2-1319-4	2143 1930	941419
LE2-1319	2143 1911	992115
LE2-1321	2143 2111	992116

Turning Point® Art.nr #	TP Art.nr #	Michigan Art.nr #
LE2-1413	2143 1311	992212
PA-1417	3150 1710	993043
PA-1417-L	3150 1720	993053
PA-1419	3150 1910	993044
PA-1419-L	3150 1920	993054
PA-1421	3150 2110	993045
PA-1421-L	3150 2120	993055
PA-1423	3150 2310	993046
PA-1423-L	3150 2320	993056
PA1-1315	3140 1510	993143
PA1-1317	3140 1710	993144
PA1-1319	3140 1910	993145
PA1-1321	3140 2110	993146
PA2-1315	3141 1510	993143
PA2-1317	3141 1710	993144
PA2-1319	3141 1910	993145
PA2-1321	3141 2110	993146
R1-1011	2120 1110	992503
R1-1013	2120 1310	992505
R2-1011	2121 1110	992503
R2-1013	2121 1310	992505
R3-1011	2122 1110	992503
R3-1013	2122 1310	992505
VO-1517	3152 1710	993023
VO-1517-L	3152 1720	993033
VO-1519	3152 1910	993024
VO-1519-L	3152 1920	993034
VO-1521	3152 2110	993025
VO-1521-L	3152 2120	993035

QUICKSILVER® - MICHIGAN REFERENSNUMMER

Quicksilver® Art.nr #	Michigan Art.nr #
48-33480A1	032135
48-47670A10	032020
48-47922A10	032021
48-8M8027498	941411
48-8M8027500	941413
48-8M8027502	941415
48-8M8027504	941417
48-8M8027506	941419
48-8M8027511	941212
48-8M8027512	941213
48-8M8027513	941214
48-8M8027514	941215
48-819335A40	072132
48-819336A40	072131
48-819337A45	072014
48-86962A4	032136
48-FP669-3	071035
48-FP685-3	071036
48-FP685-3	072128
48-FP686-4	992115
48-FP692-3	072127
48-FP743-2	992212
QA1912X	992003
QA1916X	992004
QA1918X	992005
QA1920X	992006
QA2002X	992001
QA2008X	992002
QA2028X	992209
QA2032X	992212
QA2034X	992213
QA2036X	992214
QA2038X	992115
QA2040X	992116
QA2062X	992601
QA2064X	992602
QA2070X	992404
QA2074X	992405
QA2078X	992406

Quicksilver® Art.nr #	Michigan Art.nr #
QA2080X	992407
QA2084X	992408
QA2102R	031049
QA2106R	031048
QA2124R	032056
QA2126R	032053
QA2128R	032052
QA2130R	032050
QA2158R	142203
QA2171R	142203
QA2173R	142204
QA2175R	142205
QA2182X	992202
QA2184X	992203
QA2186X	992204
QA2196R	141305
QA2202X	992116
QA2204X	992115
QA2206X	992214
QA2208X	992213
QA2226R (Mercury®)	032044
QA2226R (Suzuki®)	062211
QA2230R	032042
QA2232R (Mercury®)	032041
QA2232R (Suzuki®)	062214
QA2234R (Mercury®)	032040
QA2234R (Suzuki®)	062215
QA2238R (Suzuki®)	062217
QA2242R	992501
QA2248R	992503
QA2252R	992504
QA2254R	992505
QA2828X	992209
QA2832X	992212
QA3080R	011034
QA3080R	012036
QA3082R	011035
QA3082R	012037
QA3118R	012056

Quicksilver® Art.nr #	Michigan Art.nr #
QA3122R	012057
QA3136R	012016
QA3150R	012011
QA3152R	012013
QA3168R	012111
QA3184R	032055
QA3190R	012032
QA3808R	022002
QA3812R	022003
QA3828X	992209
QA3832X	992212
QA3902R	102003
QA3906R	102004
QA3914R	102005
QS5004X	993023
QS5005X	993033
QS5006X	993024
QS5007X	993034
QS5008X	993025
QS5009X	993035
QS5010X	993026
QS5011X	993036
QS5050X	993042
QS5052X	993043
QS5053X	993053
QS5054X	993044
QS5055X	993054
QS5056X	993045
QS5057X	993055
QS5058X	993046
QS5059X	993056
QS5164X	993405
QS5166X	993406
QS5168X	993407
QS5170X	993408
QA3084R	011027
QA3088R	011028
QA3114R	012055

SOLAS® - MICHIGAN REFERENSNUMMER

Solas® Art.nr #	Michigan Art.nr #
1413-133-13	941413
1413-130-15	941415
1413-128-17	941417
1413-125-19	941419
1431-130-19	933419
1431-130-21	933421
1431-133-17	933417
1431-135-15	933415
1451-139-17	933417
1451-139-19	933419
1451-139-21	933421
1451-139-23	334135
1451-139-25	953424
1511-148-16	933515
1551-140-24	953524
1551-143-22	953522
1551-145-21	933521
1551-148-16	933515
1551-148-17	933517
1551-148-19	933519
1552-143-22	937523
1552-145-21	937521
1552-148-17	937517
1552-148-19	937519
1553-140-23	963523
1553-140-25	963525
2231-100-15	933015
2231-101-13	933013
2413-133-13	941413
2413-130-15	941415
2413-128-17	941417
2413-125-19	941419
2441-133-17	933417
2441-133-19	933419
2441-138-15	933415
2551-145-21	933521
2551-148-16	933515
2551-148-17	933517
2551-148-19	933519
2552-145-21	937521

Solas® Art.nr #	Michigan Art.nr #
2552-148-17	937517
2552-148-19	937519
2553-140-23	963523
2553-140-25	963525
3231-100-15	933015
3231-101-13	933013
3331-110-15	933215
3331-111-13	993213
3413-133-13	941413
3413-130-15	941415
3413-128-17	941417
3413-125-19	941419
3431-130-21	933421
3431-133-17	933317
3431-135-15	933315
3441-133-17	933417
3441-133-19	933419
3441-138-15	933415
3551-140-24	933525
3551-143-22	933523
3551-145-21	933521
3551-148-16	933515
3551-148-17	937517
3551-148-19	933519
3552-145-21	937521
3552-148-17	937517
3552-148-19	937519
3553-140-23	963523
3553-140-25	963525
4231-100-15	933015
4231-101-13	933013
4311-120-10	032045
4331-110-15	933215
4331-111-13	993213
4413-133-13	941413
4413-130-15	941415
4413-128-17	941417
4413-125-19	941419
8651-148-16	933515
8651-148-17	933517

Solas® Art.nr #	Michigan Art.nr #
8651-148-19	933519
8651-148-21	933521
8651-148-23	933523
8652-148-17	937517
8652-148-19	937519
8652-148-23	937523
9411-132-19	992215
9411-132-21	992216
9411-133-17	992214
9411-135-15	992213
9413-133-13	941413
9413-130-15	941415
9413-128-17	941417
9413-125-19	941419
9431-130-19	993145
9431-130-21	993146
9431-133-17	993144
9431-135-15	993143
9431-138-13	992212
9432-130-19	993155
9432-133-17	993154
9432-135-15	993153
9511-143-21	992005
9511-145-19	992004
9511-148-17	992003
9511-150-15	992002
9513-143-19	992204
9513-148-17	992203
9513-148-15	992202
9531-140-19	993044
9531-140-21	993045
9531-140-23	993046
9531-143-17	993043
9531-145-15	993042
9532-140-19	993054
9532-140-21	993055
9532-140-23	993056
9532-143-17	993053
9532-145-15	993052
9553-140-21	993205

Solas® Art.nr #	Michigan Art.nr #
9553-140-23	993206
9553-141-19	993204
9553-143-17	993203
9554-140-21	993215
9554-140-23	993216
9554-141-19	993214
9554-143-17	993213
9571-148-23	993026
9571-150-21	993025
9571-153-19	993024
9571-155-17	993023
9572-148-23	993036
9572-150-21	993035
9572-153-19	993034
9572-155-17	993033
RBX-100	XHS II 200
RBX-101	XHS II 201
RBX-102	XHS II 202
RBX-103	XHS II 203
RBX-104	XHS II 204
RBX-105	XHS II 205
RBX-106	XHS II 206
RBX-107	XHS II 207
RBX-108	XHS II 208
RBX-109	XHS II 209
RBX-110	XHS II 210
RBX-111	XHS 111
RBX-112	XHS 112
RBX-113	XHS 113
RBX-114	XHS 114
RBX-115	XHS 115
RBX-116	XHS 116
RBX-117	XHS 117
RBX-125	XHS II 225
RBX-126	XHS II 226
RBX-150	XHS II 227
RBX-151	XHS II 228

MICHIGAN XHS® / XHS II™

XHS® / XHS II® NAVSYSTEM TILL EVINRUDE® TBX® NAVSYSTEM

Motorfabrikat	Splines	År	Evinrude® TBX®	XHS II® Navsats
Evinrude®/Johnson® V4 45-75 Hk (4-1/4" VÄXELHUS)	13	1968 & - >	765195	See Notering 5
Evinrude®/Johnson® V4 85-140 Hk	13	1969 & - >	765195	See Notering 5
Evinrude®/Johnson® 90, 115 Hk (4-Takt)	15	2003 & - >	765199	225
Evinrude®/Johnson® 90-140 Hk (Stort VÄXELHUS)	15	1991 & - >	765190	226
Force® 75-150 Hk	15	1995 & - >	765192	202
Honda® 75-150 Hk	15	1995-1998	765192	202
Honda® 75-90 Hk	15	1999 & - >	765196	207
Honda® 115-130 Hk	15	1999 & - >	765196	207
Honda® BF 135 Hk, 150 Hk, 200 Hk & 225 Hk	15	2003 & - >	765192	202
Mercury®/Mariner®/MerCruiser® 60 Hk Bigfoot	15		765192	202
Mercury®/Mariner®/MerCruiser® 70-140 Hk (Except 135 Hk), XR-4, XR-6	15	1961 & - >	765192	202
Mercury®/Mariner®/MerCruiser® 135 Hk	15	1987 & - >	765192	202
Mercury®/Mariner®/MerCruiser® 150-300 Hk	15	1978 & - >	765192	202
Nissan®/Tohatsu® 90-140 Hk	15	1987 & - >	765197	209
Suzuki® DF90, DF115 Hk (4-Takt)	15	2001 & - >	765199	225
Suzuki® DF140 (4-Takt)	15	2001 & - >	765200	226
Yamaha® 80-140 Hk	15	1978-1983	765192	202
Yamaha® 150-175 Hk	15	1978-1983	765192	202
Yamaha® 115 Hk, FS115 (4-Takt), 130 Hk	15	1984 & - >	765193	203
Yamaha® 150-300 Hk	15	1984 & - >	765193	203
Yamaha® Sterndrives	15	1989-1993	765193	203
OMC Cobra® SX Sterndrives	19	1994 & - >	765194	205
Volvo Penta® SX Sterndrives	19	1994 & - >	765194	205

Solas® är ett registrerat varumärke tillhörande Solas Science & Engineering Co., Ltd.

XHS® / XHS II® NAVSYSTEM REFERENS TILL MERCURY® FLO-TORQ® NAVSYSTEM

Mercury® Flo-Torq®	XHS II® Navsats	Mercury® Flo-Torq®	XHS II® Navsats
835257A1	202	835265Q02	200
835265A1	200	835266Q1	206
835266A1	206	835267Q1	201
835267A1	201	835270Q1	205
835270A1	205	835271Q2	203
835271A1	203	835272Q1	208
835272A1	208	835277Q1	202
835277A1	202	835279Q2	207
835278A1	207	835278Q1	207
835279A1	207	835281Q1	204
835281A1	204	835282Q1	210
835282A1	210	835283Q1	225
835284A1	209	835283Q2	226
835257K1	202	835283Q03	227
835257Q1	202	835284Q1	209

XHS® / XHS II® NAVSYSTEM TILL TURNING POINT® MASTERGUARD®/MASTERTORQUE® NAVSYSTEM

(MASTERGUARD® / MASTERTORQUE® NAVSYSTEM ÄR EJ KOMPATIBLA MED MICHIGAN WHEEL XHS® PROPELLRAR)

Motortillverkare/ Hk	Turning Point® MasterGuard®	XHS® Navsats	Motortillverkare/ Hk	Turning Point® MasterTorque®	XHS II® Navsats
Evinrude®/Johnson® 20-35 Hk • 3-1/4” växelhus (Genom nav & 14 Splines)	22 1120 0200	118	Evinrude®/Johnson® 90, 115, & 140 Hk (4-Takt) • 4-1/4” växelhus (15 Splines)	501 / 509 1150 0100/0900	See Notering 4
Force® 25 Hk • 3-1/4” växelhus (Genom nav & 10 Splines)	21 1120 0100	120	Force® 75-150 Hk • Using Mercury® 4-1/4” växelhus (15 Splines)	501 1150 0100	202
Mercury®/Mariner® 9.9-25 Hk (Genom nav & 10 Splines)	21 1120 0100	120	Honda® 75-130 Hk • 4-1/4” växelhus (Genom nav & 15 Splines)	501 / 507 1150 0100/0700	See Notering 3
Honda® 25-30 Hk • 3-1/4” växelhus (Genom nav & 10 Splines)	28 1120 0800	119	Mercury®/Mariner® 40-140 Hk • 4-1/4” växelhus (Genom nav & 15 Splines)	501 1150 0100	202
Mercury®/Mariner® 25-30 Hk • Mercury 3-1/4” växelhus (Genom nav & 10 Splines)	28 1120 0800	122	Nissan®/Tohatsu® 60-140 Hk • 4-1/4” växelhus (Genom nav & 15 Splines)	505 1150 0500	209
Nissan®/Tohatsu® 25-30 Hk • 3-1/4” växelhus (Genom nav & 10 Splines)	28 1120 0800	122	Suzuki® 70-140 Hk (4-Takt) • 4-1/4” växelhus (15 Splines)	501 / 509 1150 0100/0900	See Notering 4
Yamaha® 20-30 Hk • 3-1/4” växelhus (Genom nav & 10 Splines)	25 1120 0500	123	Yamaha® 50-130 Hk • 4-1/4” växelhus (Genom nav & 15 Splines)	500 / 505 1150 0000/0500	See Notering 4
Evinrude®/Johnson® 25-30 Hk (4-Takt) • 3-1/2” växelhus (Genom nav & 10 Splines)	26 1120 0600	121	Evinrude®/Johnson® 40-75 Hk • Stort 4-1/4” växelhus (Genom nav & 13 Splines)	503 1150 0300	See Notering 5
Suzuki® 25-30 Hk • 3-1/4” växelhus (Genom nav & 10 Splines)	26 1120 0600	121	OMC® - Outboard Marine Model 400, Cobra • 4-1/4” växelhus (Genom nav & 13 Splines)	503 1150 0300	206
Evinrude®/Johnson® 40-50 Hk (4-Takt) • 3-1/4” växelhus (Genom nav & 13 Splines)	11 1130 0100	115	Suzuki® 60-140 Hk • 4-1/4” växelhus (Genom nav & 13 Splines)	506 1150 0600	210
Force® 40-75 Hk • 3-1/4” växelhus (Genom nav & 13 Splines)	11 1130 0100	114	Evinrude®/Johnson® 90-300 Hk • V6 (4-3/4”) växelhus - Inkluderar E-TEC Motorer	502 1150 0200	See Notering 2
Honda® 35-50 Hk • 3-1/4” växelhus (Genom nav & 13 Splines)	12 1130 0200	113	Honda® 135-225 Hk • 4-3/4” växelhus (Genom nav & 15 Splines)	507 1150 0700	207
Mercury®/Mariner® 25-70 Hk • 3-1/4” växelhus (Genom nav & 13 Splines)	11 1130 0100	114	Mercury®/Mariner®/Mercruiser® 135-300 Hk • V6 (4-3/4”) växelhus & Mercruiser I/O	501 1150 0100	202
Nissan®/Tohatsu® 35-60 Hk • 3-1/4” växelhus (Genom nav & 13 Splines)	13 1130 0300	116	OMC® - Outboard Marine Model 800, King Cobra®, Cobra®, Sea Drive • 4-3/4” växelhus	502 1150 0200	See Notering 2
Suzuki® 35-65 Hk • 3-1/4” växelhus (Genom nav & 13 Splines)	11 1130 0100	115	Suzuki® 150-300 Hk • 4-3/4” växelhus (Genom nav & 15 Splines)	507 1150 0700	204
Yamaha® 30-60 Hk • 3-1/4” växelhus (Genom nav & 13 Splines)	12 1130 0200	111	Volvo Penta® SX Cobra®, Volvo Penta SX® • 4-3/4” växelhus (19 Splines)	504 1150 0400	205
Evinrude®/Johnson® 40-75 Hk • Small 3-3/8” växelhus (Genom nav & 13 Splines)	12 1130 0200	111	Yamaha® 150-300 Hk & Yamaha® Sterndrives • 4-3/4” VÄXELHUS	505 1150 0500	203

Mercury® and Flo-Torq® are registered trademarks of Brunswick Corporation. Solas® and Rubex® are registered trademarks of Solas Science & Engineering Co., Ltd. Turning Point®, MasterGuard®, and MasterTorque® are trademarks of Turning Point PROPELLER, Inc.

MICHIGAN

DISTRIBUERAS AV

ETABL. 1925

FRIGUS

AKTIEBOLAG

MICHIGAN MATCH

MICHIGAN VORTEX

MICHIGAN APOLLO

MICHIGAN BALLISTIC

FRIGUS AB

Beatrice Lesslies Gata 12 421 31 Västra Frölunda

Tel. 031 - 45 61 00 Info@frigus.se